EPSON
EXCEED YOUR VISION

TM-T20II

Uživatelská příručka

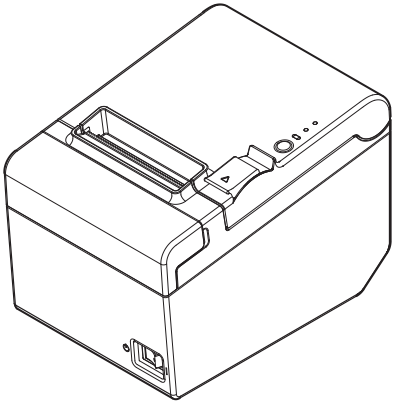

M00069102CS

Všechna práva vyhrazena. Žádná část této publikace nesmí být reprodukována, ukládána do databázových systémů, ani přenášena jakoukoli formou včetně elektronických, mechanických, fotoreprodukčních, záznamových nebo jiných prostředků bez předchozího písemného souhlasu společnosti Seiko Epson Corporation. V souvislosti s užitím informací obsažených v tomto dokumentu je vyloučena jakákoli patentová odpovědnost. I přes všechna opatření učiněná během přípravy této příručky společnost Seiko Epson Corporation nenese žádnou odpovědnost za případné chyby nebo nepřesnosti. Společnost Seiko Epson Corporation nenese žádnou odpovědnost ani za případné škody plynoucí z užití informací obsažených v této příručce.

Společnost Seiko Epson Corporation ani její pobočky neodpovídají uživateli tohoto produktu ani třetím stranám za škody, ztráty nebo náklady či výlohy způsobené uživateli nebo třetím stranám v důsledku následujících událostí: nehoda, chybné používání, zneužití nebo provádění neoprávněných zásahů, oprav či změn tohoto výrobku, nebo ignorování přesného dodržování pokynů k obsluze a údržbě vydaných Společností Seiko Epson Corporation (s výjimkou USA).

Společnost Seiko Epson Corporation nenese žádnou odpovědnost za jakékoli škody nebo problémy způsobené užitím jakéhokoli volitelného příslušenství nebo spotřebního materiálu, které nebyly společností Seiko Epson Corporation označeny jako originální produkty Epson nebo schválené produkty Epson.

EPSON je registrovaná ochranná známka společnosti Seiko Epson Corporation.

Exceed Your Vision je registrovaná ochranná známka nebo ochranná známka společnosti Seiko Epson Corporation.

Všechny ostatní ochranné známky jsou majetkem jejich příslušných vlastníků a jsou použity pouze pro identifikační účely.

UPOZORNĚNÍ: Obsah této příručky podléhá změnám bez předchozího upozornění.

© Seiko Epson Corporation 2013-2016. Všechna práva vyhrazena.

Důležité bezpečnostní informace

V této části jsou uvedeny důležité informace, jejichž smyslem je zaručit bezpečné a efektivní používání tohoto výrobku. Přečtěte si pozorně tuto část a uchovejte ji na přístupném místě.

Legenda k symbolům

Symboly v této příručce jsou identifikovány podle stupně jejich důležitosti, jak je definováno v následujících odstavcích. Před zahájením manipulace s tímto výrobkem si pozorně přečtěte následující pokyny.

⚠ ***VAROVÁNÍ:***
Uvedená varování je nutné pečlivě dodržovat z důvodů zamezení vážných úrazů.

⚠ ***VÝSTRAHA:***
Uvedené výstrahy je nutné dodržovat z důvodů zamezení lehkých poranění obsluhy, poškození zařízení nebo ztráty dat.

✎ ***Poznámka:***
Poznámky obsahují důležité informace a užitečné tipy pro práci s tímto vybavením.

Bezpečnostní opatření

⚠ ***VAROVÁNÍ:***

Pokud ze zařízení vychází kouř, nepřirozený zápach nebo nestandardní hluk, ihned je vypněte. Pokračování ívání ž způsobit požár nebo úraz elektrickým proudem. Zařízení ihned odpojte od síťového napětí a obraťte se na vašeho dealera nebo na servisní centrum společnosti Seiko Epson s žádostí o radu.

Nikdy se nepokoušejte zařízení sami opravovat. Chybně provedené opravy mohou být nebezpečné.

Tento výrobek nikdy nerozebírejte, ani neupravujte. Zásah do tohoto výrobku může způsobit zranění, požár nebo úraz elektrickým proudem.

Ujistěte se, že používáte stanovený AC adaptér. Zapojení do nevhodného napájecího zdroje může způsobit požár.

Napájecí kabel nikdy nesasunujte, ani neodpojujte mokrýma rukama. V opačném případě může dojít k vážnému úrazu elektrickým proudem.

Nepřipojujte k síťové zásuvce více zátěží současně. Přivádějte elektrickou energii do zařízení vždy přímo ze standardní síťové zásuvky. Přetížení zásuvky může způsobit požár.

Zajistěte, aby napájecí kabel odpovídal příslušným bezpečnostním normám a byl opatřen ochranným zemnicím kolíkem (PE). V opačném případě může dojít k úrazu elektrickým proudem.

Při manipulaci s kabely dbejte opatrnosti. Nesprávná manipulace může vést k požáru nebo k úrazu elektrickým proudem.

- *Nepoužívejte kabely, jsou-li poškozené.*
- *Kabely neupravujte, ani se je nepokoušejte opravovat.*
- *Na kabely nepokládejte žádné předměty.*
- *Kabely nevystavujte nadměrnému ohybu, kroucení či tahání.*
- *Kabely neumisžujte do blízkosti tepelných zařízení.*
- *Před zapojením zástrčky se ujistěte, zda je čistá.*

Před zapojením konektoru napájecího kabel do sížové zásuvky se ujistěte, zda je tato zásuvka čistá.

Dbejte na to, aby vývody a napájecí konektor byly zasunuty až do krajní polohy.

Používejte pouze dodávaný sížový kabel. Dodávaný sížový kabel nepřipojujte k jinému, než ke specifikovanému zařízení. V opačném případě může dojít k požáru nebo k úrazu elektrickým proudem.

Napájecí kabel nikdy nepřilepujte k síťové zásuvce.

Zástrčku napájecího kabelu pravidelně odpojujte ze zásuvky a vždy vyčistěte spodek kolíků a prostor mezi nimi. V případě dlouhodobého ponechání zástrčky v sížové zásuvce se na spodku kolíků může hromadit prach a způsobit zkrat nebo požár. Pravidelně kontrolujte, zda zástrčka ani zásuvka nepřicházejí do styku s tekutinami, například s vodou.

Zabraňte pádu cizích předmětů na tento přístroj. Vniknutí cizích předmětů může způsobit požár.

Pokud do tohoto přístroje vnikne voda nebo jiná tekutina, ihned odpojte napájecí kabel ze zásuvky a obraťte se na vašeho dealera nebo na servisní centrum společnosti Seiko Epson s žádostí o pomoc. Pokračování používání může způsobit požár.

Ve vnitřním prostoru tohoto přístroje ani v jeho okolí nepoužívejte aerosolové sprejové výrobky obsahující vznětlivý plyn. Tato činnost může způsobit požár.

Nepřipojujte telefonní linkový kabel do konektoru pro otevírání zásuvky na peníze; v opačném případě může dojít k poškození tiskárny a telefonní linky.

⚠ ***VÝSTRAHA:***

Nepřipojujte kabely způsobem, který je v rozporu s popisem v této příručce. Zapojení odlišným způsobem může způsobit poškození zařízení nebo jeho vznícení.

Zajistěte, aby byl tento výrobek umístěn na pevném, stabilním a vodorovném povrchu. V případě pádu může tento výrobek prasknout nebo způsobit poranění.

Tento výrobek neprovozujte na místech vystavených silné vlhkosti nebo prašnosti. Nadměrná vlhkost nebo prašnost mohou způsobit poškození výrobku nebo jeho vznícení.

Na horní stranu tohoto výrobku nepokládejte těžké předměty. Nikdy se na tento výrobek nepostavujte, ani se o něj neopírejte. V opačném případě může být zařízení vystaveno pádu nebo převrácení s následným poškozením a možným úrazem osob.

Dbejte na to, aby nedošlo k poranění prstů o ruční řezač

- *Při vyjímání výtisku*
- *Při provádění jiných činností, například vkládání nebo výměny role papíru*

Z důvodů zajištění bezpečnosti tento výrobek před delším odstavením odpojte od napájecího napětí.

Varovné štítky

Varovné štítky umístěné na tomto výrobku obsahují následující výstrahy.

⚠ ***VÝSTRAHA:***

Nedotýkejte se tepelné hlavy, neboť může být po tisku velmi horká.

Omezení použití

Pokud se tento výrobek používá v aplikacích vyžadujících vysokou spolehlivost/bezpečnost, například v zařízeních letecké, železniční, lodní nebo automobilové dopravy, apod.; v systémech na zamezení katastrof; v různých bezpečnostních systémech, apod.; ve funkčních/přesných zařízeních, apod., je nutné do projektu zahrnout opatření na zabezpečení proti selhání a redundantní prvky tak, aby byla zajištěna úplná spolehlivost systému. Vzhledem k tomu, že tento výrobek není navržen pro použití v aplikacích vyžadujících extrémně vysokou spolehlivost/bezpečnost, například v kosmických zařízeních, v hlavních komunikačních zařízeních, v zařízení na řízení jaderného provozu nebo v lékařských přístrojích zajišťujících přímou zdravotní péči, proveďte nejprve celkové vyhodnocení a zvážení vhodnosti použití výrobku pro takové účely.

Stažení ovladačů, nástrojů a příruček

Nejnovější verze ovladačů, nástrojů a příruček jsou k dispozici ke stažení z jedné z následujících adres URL.

Pro zákazníky ze Severní Ameriky jsou určeny následující webové stránky:
http://www.epsonexpert.com/

Pro zákazníky z jiných zemí jsou určeny následující webové stránky:
https://download.epson-biz.com/?service=pos

Vybalení

Dodávka tiskárny se standardními specifikacemi obsahuje následující součásti.
V případě poškození jakékoli součásti se obrat'te na vašeho dealera.

Poznámka:

V závislosti na modelu nemusí být příslušenství v čárkovaném poli obsaženo.

Tvar příslušenství se liší v závislosti na modelech a oblastech.

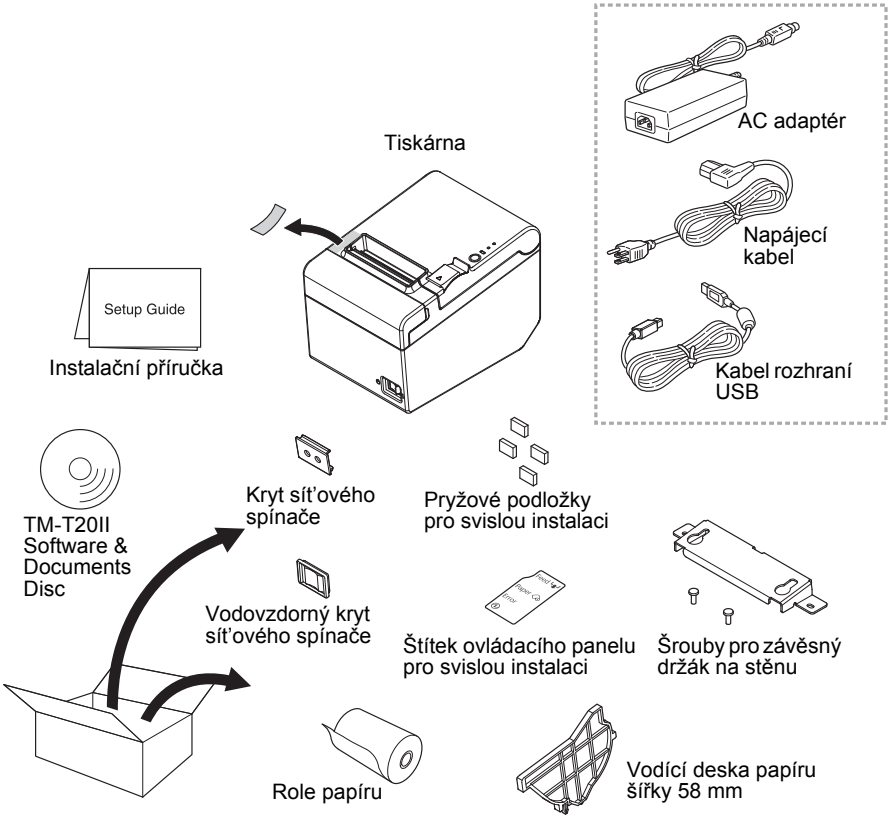

Názvy součástí

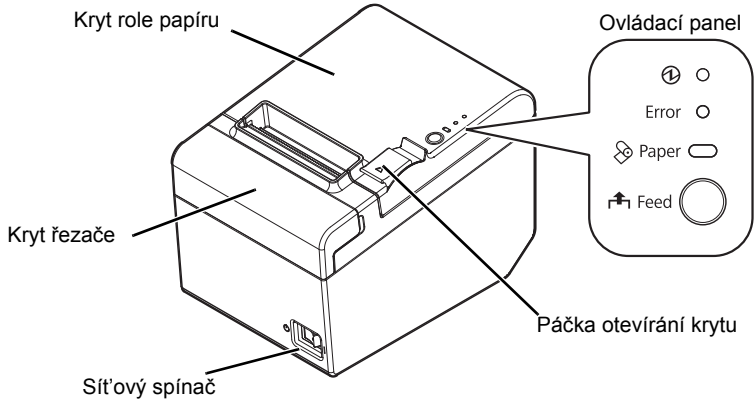

Ovládací panel

(napájení) LED indikátor

Tento LED indikátor svítí, je-li tiskárna zapnutá.

Error LED indikátor

Tento LED indikátor sděluje chybu.

Paper LED indikátor

Svítící indikátor sděluje, že došel papír. Blikající indikátor sděluje pohotovostní režim.

Tlačítko Feed

Toto tlačítko slouží k podávání papíru.

Připojení kabelů

⚠ ***VAROVÁNÍ:***

Ujistěte se, že používáte pouze stanovený AC adaptér [AC Adapter, C1 (Model: M235B)].

⚠ ***VÝSTRAHA:***

U sériového rozhraní použijte kabel nulového modemu.

V případě připojení přes rozhraní USB tiskárnu nezapínejte, dokud nebude nainstalován její ovladač.

Při použití ethernetového rozhraní (10Base-T/100Base-TX) nepřipojujte ke konektoru ethernetového kabelu telefonní linku nebo kabel připojení pokladny.

Zařízení nepřipojujte k sížovým zásuvkám nacházejícím se v blízkosti přístrojů generujících kolísání napětí nebo elektrický šum. Zvlášž dbejte na to, aby zařízení nebylo provozováno v blízkosti přístrojů používajících velké elektromotory.

Nikdy se nepokoušejte roztahovat kabely za účelem připojení. Napájecí kabel musí mít během provozu vždy dostatečnou volnou rezervu.

1. Ujistěte se, zda je tiskárna vypnutá.
2. Připojte propojovací kabel k tiskárně.
   Tvary jednotlivých konektorů jsou znázorněny na níže uvedeném obrázku.
   (Namontovaná rozhraní se liší podle jednotlivých modelů tiskárny.)

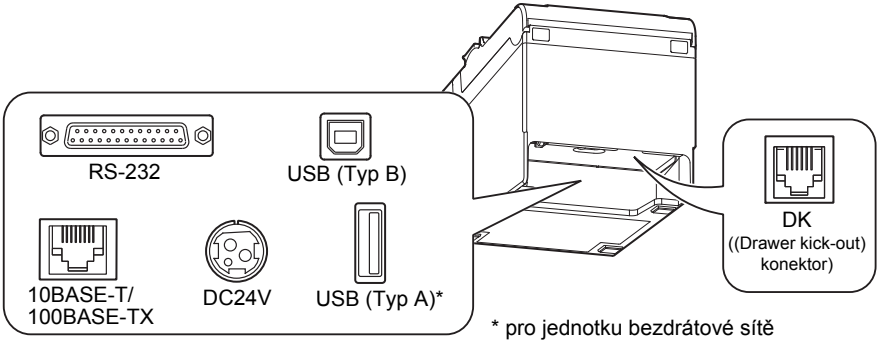

Poznámka:
Při připojování USB kabelu upevněte tento kabel pomocí příchytky, která je znázorněna na níže uvedeném obrázku, abyste zabránili uvolnění tohoto kabelu.

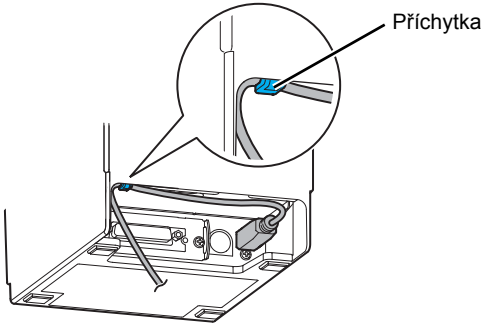

3. Připojte propojovací kabel k počítači.
4. Připojte napájecí kabel k AC adaptéru.
5. Připojte propojovací kabel AC adaptéru k napájecí zásuvce na tiskárně.

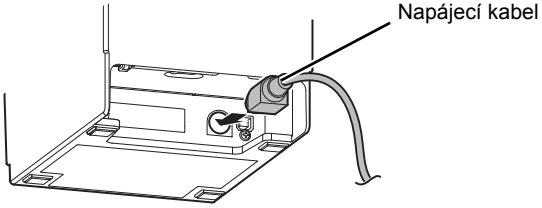

6. Zasuňte zástrčku napájecího kabelu do síťové zásuvky.

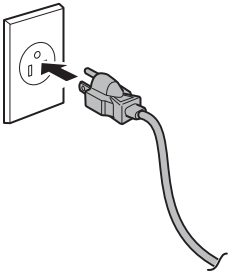

Instalace tiskárny

Tiskárnu lze instalovat ve vodorovné poloze na rovném povrchu (s výstupem papíru nahoře) nebo ve svislé poloze (s výstupem papíru vpředu). Rovněž ji můžete zavěsit na stěnu s použitím dodaného příslušenství.

⚠ ***VÝSTRAHA:***

Zabraňte, aby se tiskárna hýbala vlivem vibrací při řezání papíru a při používání zásuvky. Jako možné řešení je dodána zajišťovací páska.

Svislá instalace tiskárny

Při instalaci tiskárny svisle připevněte dodaný štítek ovládacího panelu pro svislou instalaci na kryt role papíru a připevněte 4 pryžové podložky do obdélníkových zářezů v krytu tiskárny podle následujícího obrázku.

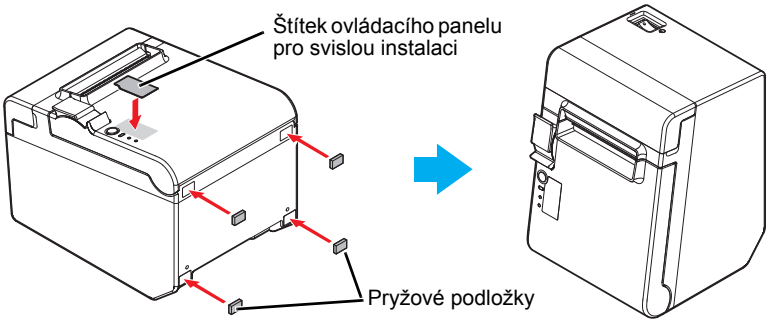

Poznámka:

Můžete nainstalovat tiskárnu tak, aby byl kryt role papíru svisle s montážním povrchem, pomocí dodaného závěsného držáku na stěnu.

1. *Připevněte štítek ovládacího panelu pro svislou instalaci na kryt role papíru.*
2. *Nainstalujte závěsný držák na stěnu na tiskárnu a zajistěte jej 2 dodanými šrouby.*
3. *Připevněte 2 pryžové podložky do obdélníkových zářezů v krytu tiskárny a připevněte 2 pryžové podložky na čáru narýsovanou na závěsném držáku.*

4. *Umístěte tiskárnu stranou závěsného držáku na stěnu dolů.*

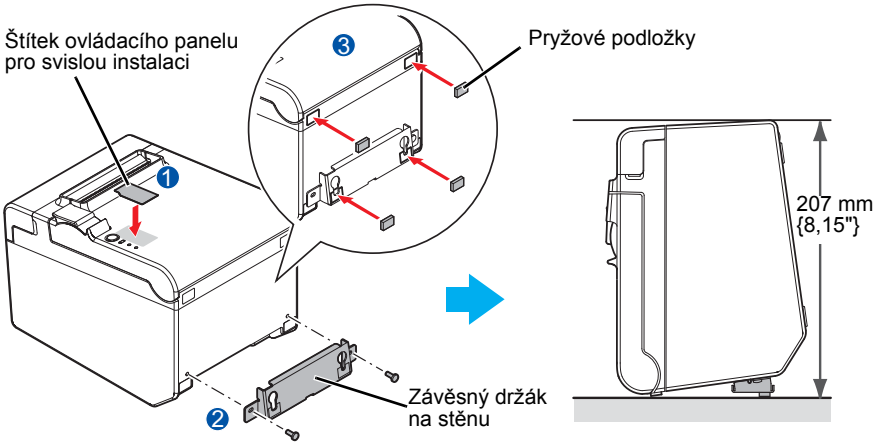

Zavěšení tiskárny na stěnu

Chcete-li zavěsit tiskárnu na stěnu, postupujte podle následujících pokynů.

⚠ ***VÝSTRAHA:***

Aby byla tiskárna bezpečně připevněna, nainstalujte závěsný držák na stěnu vyrobenou ze dřeva, betonu nebo kovu. Tloušťka stěny musí být 10 mm {0,4"} nebo více.

Použijte kovové šrouby.

Šrouby na straně stěny musí mít tažnou sílu 150 N (15,3 kgf) nebo více.

1. Nainstalujte 2 šrouby (průměr šroubu: 4 mm {0,16"}, průměr hlavy: 7 až 9 mm {0,28 až 0,35"}) do stěny v intervalu 80 mm {3,15"}. Tělo šroubu se musí nacházet v hloubce 10 mm {0,39"} ve stěně nebo více a musí vystupovat ze stěny 3 až 4 mm {0,12 až 0,16"}.

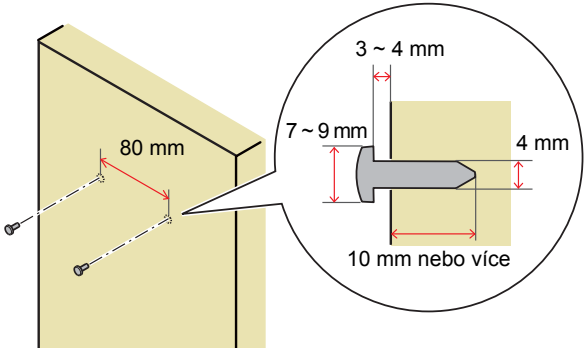

2. Odmontujte 2 nainstalované šrouby z tiskárny podle obrázku níže.

3. Nainstalujte závěsný držák na stěnu na tiskárnu a zajistěte jej šrouby odmontovanými v Kroku 2.

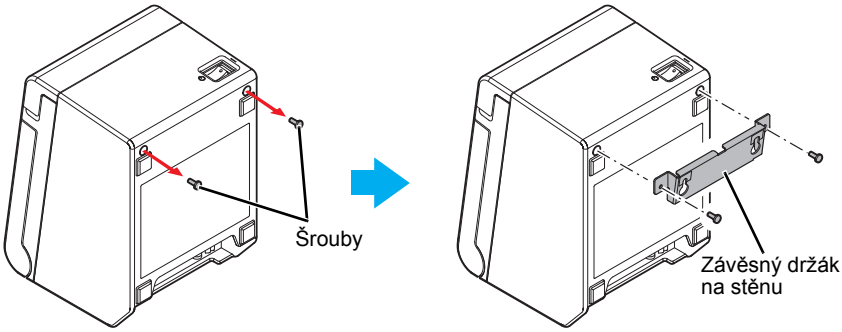

4. Zorientujte otvory v závěsném držáku na stěnu se šrouby na stěně a bezpečně zavěste.

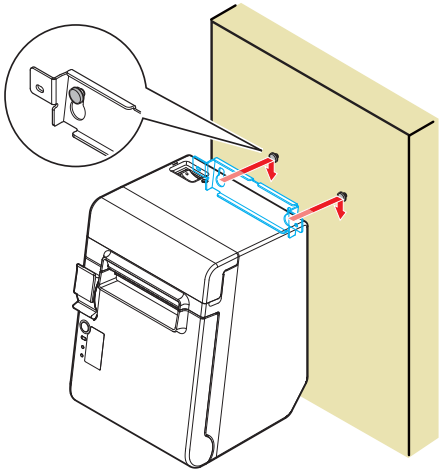

Instalace role papíru

Roli papíru nainstalujete podle následujícího postupu.

1. Otevřete kryt role papíru páčkou pro otevírání krytu.

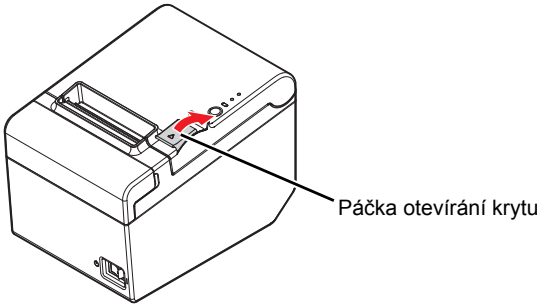

2. Vyjměte použitou cívku role papíru, pokud je přítomna, a vložte novou roli. Správný směr podávání papíru je znázorněn na níže uvedeném obrázku.

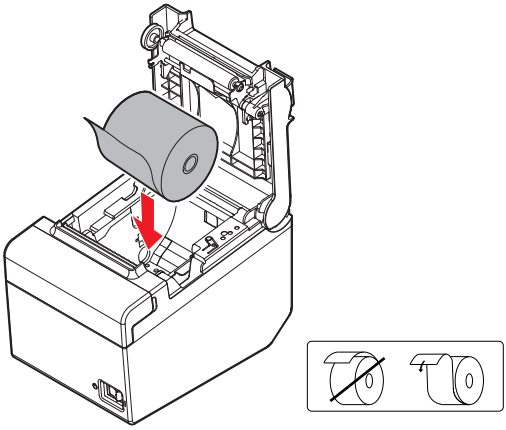

3. Povytáhněte část papíru a zavřete kryt role.
   Když je napájení tiskárny zapnuté, role papíru bude automaticky odříznuta.

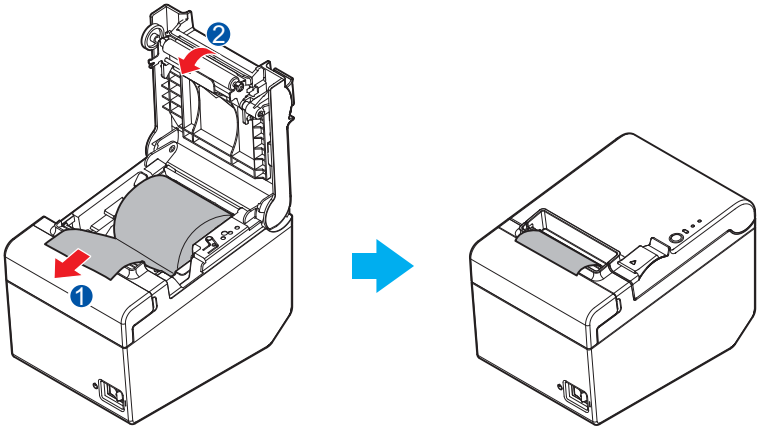

Změna šířky papíru

Můžete změnit šířku papíru z 80 na 58 mm nainstalováním dodané vodící deska papíru šířky 58 mm. Šířku papíru změníte podle následujícího postupu.

⚠ ***VÝSTRAHA:***

Po změně šířky papíru z 80 na 58 mm již tuto šířku nelze vrátit zpět na 80 mm.

Pokud změníte šířku papíru, dbejte také na provedení odpovídajícího nastavení této šířky v softwarovém nástroji pro model TM-T20II.

1. Otevřete kryt role papíru.
2. Zarovnejte 3 výstupky na vodící desce papíru šířky 58 mm s obdélníkovými otvory v tiskárně a zatlačte směrem dolů.

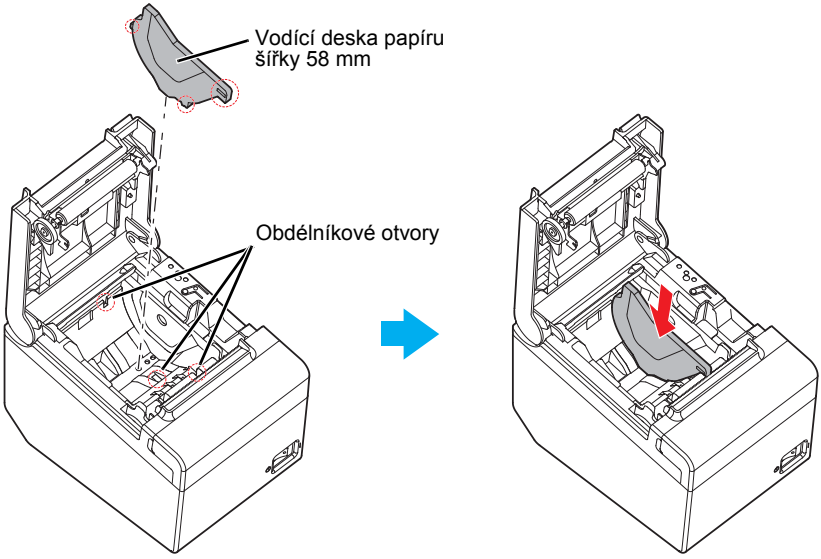

3. Nainstalujte roli papíru.
4. Zavřete kryt role.

Montáž krytu na síťový spínač

Dodávaný kryt chrání síťový spínač před nežádoucím náhodným stisknutím.

Síťový spínač můžete zapínat a vypínat zasunutím špičatého nástroje do otvorů v krytu spínače. K odejmutí krytu rovněž použijte špičatý nástroj.

Rovněž je dodán vodovzdorný kryt síťového spínače.

Chcete-li tyto kryty používat, nainstalujte je způsobem znázorněným na níže uvedeném obrázku.

⚠ ***VAROVÁNÍ:***

Pokud při nasazeném krytu síťového spínače dojde k nehodě, ihned odpojte napájecí kabel ze zásuvky. Pokračování používání tiskárny v tomto stavu může způsobit požár nebo úraz elektrickým proudem.

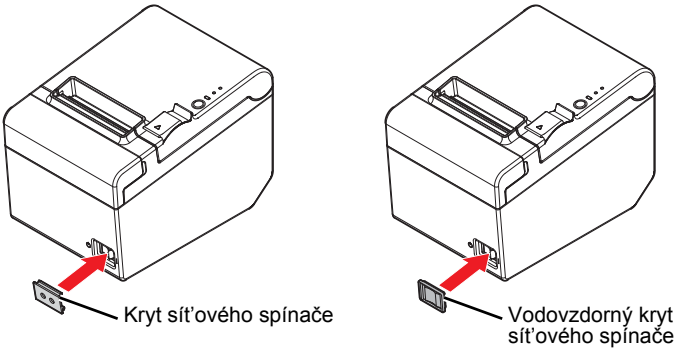

Odstraňování problémů

Na ovládacím panelu nesvítí žádné indikátory.

Zkontrolujte, zda je napájecí kabel řádně připojen do zásuvky na tiskárně a do síťové zásuvky.

Error LED indikátor svítí a nelze tisknout.

- ❏ Zkontrolujte, zda je uzavřen kryt role papíru. Je-li otevřený, zavřete jej.
- ❏ Pokud **svítí** indikátor Paper LED, zkontrolujte, zda je role papíru správně nainstalovaná a zda obsahuje dostatek zbývajícího papíru.

Error LED indikátor bliká a nelze tisknout

- ❏ Zkontrolujte, zda nedošlo k zaseknutí papíru. Pokud došlo k zaseknutí papíru, odstraňte zaseknutí podle dále uvedeného postupu, poté správně nainstalujte roli papíru.
- ❏ Při přehřátí tiskové hlavy se tisk zastaví a při jejím ochlazení automaticky pokračuje.
- ❏ V ostatních případech tiskárnu vypněte a po uplynutí 10 sekund ji znovu zapněte.

Pokud dojde k zaseknutí papíru

Pokud dojde k zaseknutí papíru, nikdy papír nevytahujte silou. Otevřete kryt role papíru a vyjměte zaseknutý papír.

VÝSTRAHA:

Nedotýkejte se tepelné hlavy, neboť může být po tisku velmi horká.

Pokud kryt role papíru nelze otevřít, postupujte podle dále uvedených kroků.

1. Vypněte tiskárnu.
2. Vložte prsty do zářezů na obou stranách krytu řezače a posunutím směrem k šipce na obrázku níže jej sejměte.

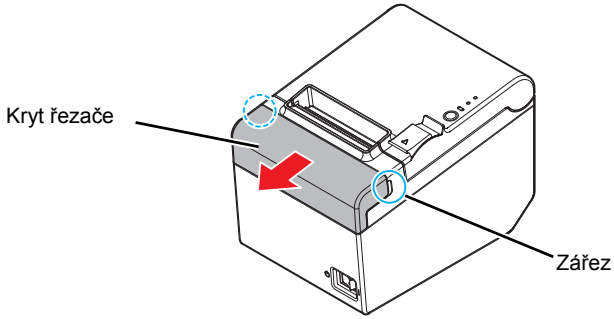

3. Otáčejte kolečkem, dokud v otvoru nebude patrný trojúhelník. Nůž řezače se tím navrátí do normální polohy. Viz pokyny k obsluze na zadní straně krytu řezače.

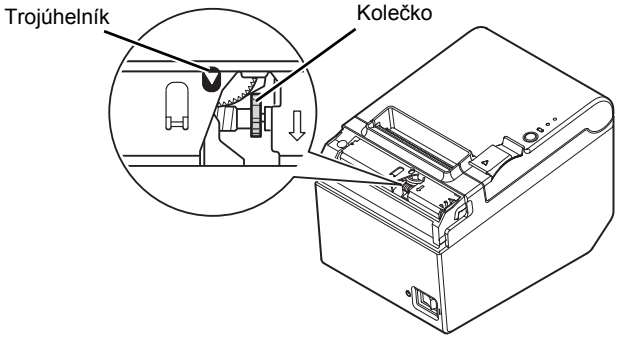

4. Nainstalujte kryt řezače.
5. Otevřete kryt role papíru a vyjměte zaseknutý papír.

Čištění

Čištění krytu tiskárny

Zajistěte, aby byla tiskárna vypnutá, poté z jejího krytu otřete nečistotu pomocí suché nebo vlhké tkaniny.

⚠ ***VÝSTRAHA:***
K čištění tohoto výrobku nikdy nepoužívejte líh, benzín, ředidlo, ani jiná rozpouštědla. V opačném případě může dojít k poškození nebo k prasknutí plastových a pryžových součástí.

Čištění tepelné hlavy

⚠ ***VÝSTRAHA:***
Po tisku může být tepelná hlava velmi horká. Dbejte na to, abyste se jí nedotýkali a před čištěním jí ponechte vychladnout.

Dbejte na to, aby se tepelná hlava nepoškodila dotekem prstů nebo jakýmkoli tvrdým předmětem.

Vypněte tiskárnu, otevřete kryt role papíru a vyčistěte součásti tepelné hlavy pomocí tampónu vaty napuštěné lihovým rozpouštědlem (ethanolem nebo přípravkem IPA).

Společnost Epson doporučuje čistit tepelnou hlavu pravidelně (obvykle jednou za 3 měsíce), aby byla zachována odpovídající kvalita tisku.

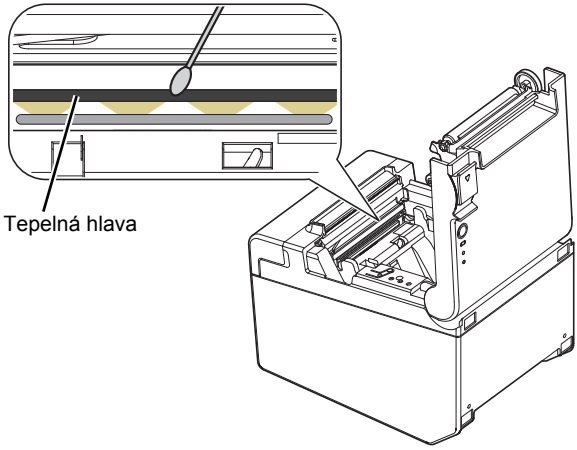

Technické údaje

		Šířka papíru 80 mm	Šířka papíru 58 mm*
Metoda tisku		Tepelný řádkový tisk	
Rychlost tisku		Max. 200 mm/s {7.87"/s}; 53,3 lps (řádků za sekundu) (posuv 3,75 mm {0.15"}) Čárový kód a 2D symbol: 100 mm/s {3.93"/s}	
		Výše uvedené rychlosti jsou pouze orientační. Hodnoty platí, pokud tiskárna používá hustotu tisku “Normální” při teplotě 25°C {77°F}. Rychlost se nastavuje automaticky v závislosti na přiloženém napětí a teplotě hlavy.	
Role papíru (s jednou kopií)	**Šířka**	79,5 mm ± 0,5 mm {3,13" ± 0,02"}	57,5 mm ± 0,5 mm {2,26" ± 0,02"}
	Průměr	Maximální vnější průměr: 83 mm {3,27"}	
	Vřeteno	Průměr vřetene: Vnitřní: 12 mm {0,47"}; Vnější: 18 mm {0,71"}	
Typ tepelného papíru		NTP080-80	NTP058-80
Rozhraní		Sériové: RS-232 Ethernet: 10BASE-T/100BASE-TX USB (Typ B): kompatibilita: USB 2.0 rychlost komunikace: plná rychlost (12 Mb/s) USB (Typ A): pro jednotku bezdrátové sítě	
Spotřeba proudu (při napětí 24 V)		1,5 A	
Teplota		Provozní: 5 až 45°C {41 až 113°F} Skladovací: –10 až 50°C {14 až 122°F}, s výjimkou papíru	
Vlhkost		Provozní: 10 až 90 % RH Skladovací: 10 až 90 % RH, s výjimkou papíru	
Celkové rozměry		140 × 199 × 146 mm {5.75 × 5.51 × 7.83"} (Š × H × V)	
Hmotnost (celková)		Cca 1,7 kg {3,74 lb}	

lps: řádků za sekundu dpi: počet bodů na 25,4 mm (body na palec)

*: Uvedené hodnoty platí při změně nastavení šířky papíru na 58 mm instalováním vodící desky papíru šířky 58 mm a nastavení této šířky papíru v softwarovém nástroji pro model TM-T20II.
Pokyny pro instalaci vodící desky papíru šířky 58 mm viz “Změna šířky papíru” na straně 15.

WEEE (Waste Electrical and Electronic Equipment) Directive

This information only applies to customers in the European Union, according to Directive 2012/19/EU OF THE EUROPEAN PARLIAMENT AND OF THE COUNCIL OF 04 July 2012 on waste electrical and electronic equipment (WEEE) and legislation transposing and implementing it into various national legal systems, and to customers in countries in Europe, Middle East and Africa (EMEA) where they have implemented equivalent regulations.

For other countries, please contact your local government to investigate the possibility of recycling your product.

English

The crossed out wheeled bin label that can be found on your product indicates that this product should not be disposed of via the normal household waste stream. To prevent possible harm to the environment or human health please separate this product from other waste streams to ensure that it can be recycled in an environmentally sound manner. For more details on available collection facilities please contact your local government office or the retailer where you purchased this product.

Deutsch

Der Aufkleber mit durchgekreuzter Mülltonne an diesem Produkt weist darauf hin, dass dieses Produkt nicht im normalen Hausmüll entsorgt werden darf. Zur Vermeidung einer möglichen Beeinträchtigung der Umwelt oder der menschlichen Gesundheit und um zu gewährleisten, dass es in einer umweltverträglichen Weise recycelt wird, darf dieses Produkt nicht in den Hausmüll gegeben werden. Informationen zu Entsorgungseinrichtungen erhalten Sie bei der zuständigen Behörde oder dem Geschäft, in dem Sie dieses Produkt erworben haben.

Français

L'étiquette apposée sur ce produit et représentant une poubelle barrée indique que le produit ne peut être mis au rebut avec les déchets domestiques normaux. Afin d'éviter d'éventuels dommages au niveau de l'environnement ou sur la santé, veuillez séparer ce produit des autres déchets de manière à garantir qu'il soit recyclé de manière sûre au niveau environnemental. Pour plus de détails sur les sites de collecte existants, veuillez contacter l'administration locale ou le détaillant auprès duquel vous avez acheté ce produit.

Italiano

L'etichetta con il contenitore barrato applicata sull'imballo indica che il prodotto non deve essere smaltito tramite la procedura normale di smaltimento dei rifiuti domestici. Per evitare eventuali danni all'ambiente e alla salute umana, separare questo prodotto da altri rifiuti domestici in modo che possa essere riciclato in base alle procedure di rispetto dell'ambiente. Per maggiori dettagli sulle strutture di raccolta disponibili, contattare l'ufficio competente del proprio comune o il rivenditore del prodotto.

Español

La etiqueta de un contenedor tachado que hallará en su producto indica que este producto no se puede tirar con la basura doméstica normal. Para impedir posibles daños medioambientales o para la salud, separe este producto de otros canales de desecho para garantizar que se recicle de una forma segura para el medio ambiente. Para más información sobre las instalaciones de recolección disponibles, diríjase a las autoridades locales o al punto de venta donde adquirió este producto.

Português

A etiqueta com o símbolo de um contentor de lixo traçado com uma cruz que aparece no produto indica que este produto não deve ser deitado fora juntamente com o lixo doméstico. Para evitar possíveis danos no ambiente ou na saúde pública, por favor separe este produto de outros lixos; desta forma, terá a certeza de que pode ser reciclado através de métodos não prejudiciais ao ambiente. Para obter mais informações sobre os locais de recolha de lixo disponíveis, contacte a sua junta de freguesia, câmara municipal ou localonde comprou este produto.

Nederlands

Op uw product is een label van een rolcontainer met een kruis erdoor aangebracht. Dit label wil zeggen dat dit product niet bij het normale huishoudelijk afval mag worden ingezameld. Om eventuele schade aan het milieu of de gezondheid van de mens te voorkomen moet dit product gescheiden van al het ander afval worden ingezameld, zodat het op een verantwoorde wijze kan worden verwerkt. Voor meer informatie over uw lokale afvalinzameling wendt u zich tot uw gemeente of de leverancier bij wie u dit product hebt gekocht.

Dansk

Etiketten med et kryds over skraldespanden på hjul, der sidder på produktet, angiver, at dette produkt ikke må bortskaffes sammen med almindeligt husholdningsaffald. For at beskytte miljø og helbred skal dette produkt bortskaffes separat, så det kan genbruges på en måde, der er god for miljøet. Kontakt de lokale myndigheder eller den forhandler, hos hvem du har købt produktet, vedrørende steder, hvor du kan aflevere produktet.

Suomi

Laite on merkitty jäteastia-symbolilla, jonka yli on vedetty rasti. Tämä tarkoittaa, ettei laitetta saa hävittää normaalin talousjätteen mukana. Älä hävitä laitetta normaalin jätteen seassa vaan varmista, että laite kierrätetään ympäristöystävällisellä tavalla, jottei ympäristölle tai ihmisille aiheudu vahinkoa. Lisätietoja kierrätyksestä ja keräyspisteistä saa ottamalla yhteyttä paikallisiin viranomaisiin tai jälleenmyyjään, jolta laite ostettiin.

Svenska

Symbolen med en överkorsad soptunna innebär att denna produkt inte får kastas i vanligt hushållsavfall. För att skydda miljön ska denna produkt inte kastas tillsammans med vanligt hushållsavfall utan lämnas för återvinning på tillbörligt sätt. För mer information om uppsamlingsplatser kontakta din lokala myndighet eller den återförsäljare där du har köpt produkten.

Norsk

Det er krysset over merket av beholderen på hjul som vises på produktet, som angir at dette produktet ikke skal kastes sammen med vanlig husholdningsavfall. Hold dette produktet atskilt fra annet avfall slik at det kan resirkuleres på en miljømessig forsvarlig måte og dermed forhindre eventuell skade på miljø eller helse. Hvis du vil ha mer informasjon om hvor produktet kan leveres inn, kontakter du kommunale myndigheter eller forhandleren der du kjøpte dette produktet.

Česky

Štítek s přeškrtnutým odpadkovým košem na kolečkách, který lze nalézt na výrobku, označuje, že tento product se nemá likvidovat s běžným domovním odpadem. V zájmu ochrany životního prostředí a lidského zdraví zlikvidujte tento výrobek jako tříděný odpad, který se recykluje způsobem šetrným k životnímu prostředí. Podrobnější informace o sběrných dvorech pro tříděný odpad získáte na obecním úřadě nebo u prodejce, u kterého jste příslušný výrobek zakoupili.

Magyar

A terméken található, áthúzott szemetest ábrázoló címke azt jelzi, hogy ezt a terméket nem szabad a rendes háztartási szeméttel együtt kidobni. Az esetleges környezeti- vagy egészségkárosodást megelőzendő, kérjük, hogy ezt a terméket a többi szeméttől elkülönítve helyezze el, és biztosítsa, hogy azt környezetbarát módon újrahasznosítsák. A rendelkezésére álló begyűjtő létesítményekről kérjük tájékozódjon a megfelelő helyi állami szerveknél vagy a viszonteladónál, ahol a terméket vásárolta.

Polski

Symbol przekreślonego kosza znajdujący się na produkcie oznacza, że nie może on być utylizowany razem z normalnymi odpadami z gospodarstwa domowego. Aby zapobiec potencjalnemu zagrożeniu dla środowiska lub zdrowia ludzkiego, produkt ten należy odseparować od reszty odpadów z gospodarstwa domowego i utylizować w ekologicznie właściwy sposób. Szczegółowe informacje na temat punktów zbiórki odpadów można uzyskać w lokalnych urzędach lub u sprzedawcy danego produktu.

Slovensky

Štítok s preškrtnutým odpadkovým košom na kolieskach, ktorý je možné nájsť na výrobku, označuje, že tento product sa nemá likvidovať s bežným komunálnym odpadom. V záujme ochrany životného prostredia a ľudského zdravia zlikvidujte tento výrobok ako triedený odpad, ktorý sa recykluje spôsobom šetrným k životnému prostrediu. Podrobnejšie informácie o zberných dvoroch pre triedený odpad získate na obecnom úrade alebo u predajcu, u ktorého ste príslušný výrobok zakúpili.

Slovenski

Prečrtan koš za smeti na etiketi, katero lahko najdete na vašem izdelku, pomeni, da tega izdelka ne smete odvreči podobno kot vse ostale smeti. Da bi preprečili morebitne škodljive vplive na okolje ali zdravje, ločite izdelek od vseh ostalih in poskrbite, da bo recikliran na okolju prijazen način. Natančne informacije o tem, kje se nahajajo primerna odlagališča, pridobite v vašem krajevnem uradu ali pri prodajalcu.

Eesti

Teie tootele kleebitud tähis, mis kujutab ratastega prügikonteinerit, millele on rist peale tõmmatud, keelab toote kõrvaldamise majapidamisjäätmetega sarnasel viisil. Keskkonnale või inimeste tervisele tekitatava võimaliku kahju vältimiseks eraldage toode teistest jäätmetest, et tagada selle korduvkasutamine keskkonnasäästlikul viisil. Kui soovite saada rohkem teavet võimalike kogumispunktide kohta, võtke ühendust kohaliku omavalituse ametnikuga või teile toote müünud jaemüüjaga.

Lietuviškai

Užbraukta ratuota šiukšliadėžės etiketė, kurią rasite ant jūsų produkto, reiškia, kad šis produktas neturėtų būti išmestas kartu su įprastinėmis buitinėmis šiukšlėmis. Siekiant išvengti galiamos žalos aplinkai bei žmonių sveikatai, prašome atskirti šį produktą nuo kitų atliekų, ir įsitikinti, kad jis būtų perdirbtas aplinkai nepavojingu būdu. Jei reikia išsamesnės informacijos apie atliekų surinkimo ypatumus, prašome kreiptis į savo vietos valdžios įstaigas arba į mažmeninį pardavėją, iš kurio jūs įsigijote šį produktą.

Latviski

Marķējums ar pārsvītrotu atkritumu tvertni uz ritenīšiem, kas redzams uz izstrādājuma, norāda, ka šo izstrādājumu nedrīkst likvidēt kopā ar parastajiem sadzīves atkritumiem. Lai novērstu iespējamo kaitējumu videi vai cilvēku veselībai, lūdzu, atdaliet šo izstrādājumu no citiem atkritumiem, tādējādi nodrošinot tā otrreizējo pārstrādi videi drošā veidā. Papildinformācijai par pieejamajām atkritumu savākšanas iespējām, lūdzu, sazinieties ar vietējo pašvaldību vai mazumtirgotāju, no kura jūs iegādājāties šo izstrādājumu.

Ελληνικά

Η διαγραμμένη ετικέτα του τροχοφόρου κάδου απορριμμάτων που θα βρείτε πάνω στο προϊόν σας υποδεικνύει ότι αυτό το προϊόν δεν πρέπει να απορρίπτεται μέσω του κανονικού δικτύου αποκομιδής οικιακών απορριμμάτων. Για να αποτρέψετε πιθανές επιπτώσεις στο περιβάλλον ή την ατομική υγεία, παρακαλούμε να διαχωρίσετε αυτό το προϊόν από άλλα δίκτυα αποκομιδής ώστε να διασφαλίσετε ότι είναι δυνατή η ανακύκλωσή του με έναν περιβαλλοντικά θεμιτό τρόπο. Για περισσότερες πληροφορίες σχετικά με τις διαθέσιμες δυνατότητες συλλογής απορριμμάτων, παρακαλούμε να επικοινωνήσετε με την τοπική κυβερνητική αρχή ή το κατάστημα λιανικής από όπου αγοράσατε αυτό το προϊόν.

Türkçe

Ürününüzün üzerinde bulunan çarpı işaretli tekerlekli kutu etiketi, bu ürünün normal ev atık sistemi vasıtasıyla elden çıkarılmaması gerektiğini gösterir. Çevreye ve insan sağlığına zarar vermeyi önlemek için, lütfen bu ürünü çevreye zarar vermeyecek şekilde geri dönüşüme tabi tutulmak üzere diğer atıklardan ayırın. Mevcut toplama tesisleri ile ilgili ayrıntılı bilgi edinmek için, yerel devlet makamlarıyla veya bu ürünü satın aldığınız satıcıyla irtibata geçin.

Română

Eticheta arătând un coş de gunoi tăiat cu două linii încrucişate, care poate fi găsită pe produs, indică faptul că acesta nu trebuie aruncat la gunoi laolaltă cu gunoiul menajer. Pentru a evita posibila degradare a mediului înconjurător sau a sănătăţii umane, colectaţi separat acest produs de gunoiul menajer pentru a vă asigura că poate fi reciclat într-un mod ecologic. Pentru mai multe detalii privind punctele disponibile de colectare, contactaţi autorităţile locale sau comerciantul de la care aţi achiziţionat acest produs.

Български

Етикетът, представляващ зачертано кошче за боклук в кръг, който можете да видите върху вашия продукт, означава, че този продукт не трябва да се изхвърля заедно с обикновените домакински отпадъци. За предпазване от евентуални щети върху околната среда или човешкото здраве, моля, отделете този продукт от останалите отпадъци, за да се гарантира, че той ще бъде рециклиран по екологично съобразен начин. За повече информация относно наличните места за събиране на отпадъци, моля, свържете се с местните власти или търговеца, от когото сте закупили този продукт.

Hrvatski

Oznaka prekrižene kante za otpad koja se nalazi na vašem proizvodu znači da se ovaj proizvod ne smije odlagati u obično kućno smeće. Da bi se spriječili negativni učinci na okoliš ili ljudsko zdravlje odvojite ovaj proizvod od ostalog otpada da bi se osiguralo njegovo recikliranje na ekološki prihvatljiv način. Više pojedinosti o dostupnim reciklažnim dvorištima zatražite u uredu lokalne samouprave ili od prodavača od kojeg ste kupili ovaj proizvod.

Македонски

Прецртаната ознака во круг за кантата што е прикажана на производот посочува дека овој производ не смее да се фрла со редовниот домашен отпад. За да спречите можни штети за животната средина или по здравјето на луѓето, одвојте го овој производ од другиот домашен отпад за да обезбедите негово рециклирање на начин којшто нема да ѝ наштети на животната средина. Контактирајте со општинската канцеларија или со продавачот каде што го купивте овој производ за повеќе детали околу достапните собирни локации.

Srpski

Okrugla oznaka sa precrtanom kantom za odlaganje otpada koja se nalazi na proizvodu znači da se ovaj proizvod i priložene baterije ne smeju odlagati u otpad na uobičajen način. Da bi se sprečio štetan uticaj na okolinu ili na zdravlje ljudi, odvojte ovaj proizvod i njegove baterije od ostalog otpada kako bi se oni reciklirali na ekološki prihvatljiv način. Za više detalja o mestima za reciklažu obratite se lokalnoj samoupravi ili prodavcu od koga ste kupili ovaj proizvod.