EPSON®
EXCEED YOUR VISION

TM-T20II

Brugervejledning

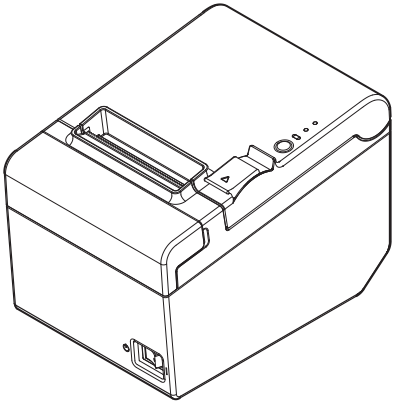

M00069102DA

Alle rettigheder forbeholdt. Ingen del af denne udgivelse må gengives, opbevares i et genfindingssystem eller på nogen måde gengives, det være sig elektronisk, mekanisk, ved fotokopi eller på anden måde uden forudgående skriftlig tilladelse fra Seiko Epson Corporation. Der påtages intet patentansvar med hensyn til brugen af de oplysninger heri. Alle forholdsregler er taget under forberedelsen af denne vejledning, og Seiko Epson Corporation påtager sig intet ansvar for fejl eller undladelser. Ligeledes påtages der heller ikke ansvar for skader, der skyldes brugen af de oplysninger, der findes heri.
Hverken Seiko Epson Corporation eller dets associerede selskaber skal være ansvarlige over for køberen af dette produkt eller tredjeparter for skader, tab, udgifter eller omkostninger, der er påløbet køberen eller tredjeparter som følge af: uheld, forkert brug eller misbrug af produktet, uautoriserede modifikationer, reparationer eller ændringer på produktet eller (undtagen i USA) manglen på at overholde Seiko Epson Corporations betjenings- og vedligeholdelsesinstruktioner.
Seiko Epson Corporation skal ikke være ansvarlig for skader eller problemer, der opstår i forbindelse med brugen af andre valgmuligheder eller forbrugsprodukter end dem, der er fremstillet som originale Epson-produkter eller Epson-godkendte produkter af Seiko Epson Corporation.
"EPSON" er et registreret varemærke tilhørende Seiko Epson Corporation.
Exceed Your Vision er et registreret varemærke tilhørende Seiko Epson Corporation.
Alle andre varemærker tilhører deres respektive ejere og bruges kun til identifikationsformål.
Produktoplysninger kan ændres uden varsel.
BEMÆRK: Indholdet af denne vejledning er underlagt ændring uden forudgående varsel.
© Seiko Epson Corporation 2013-2016. Alle rettigheder forbeholdes.

Vigtige sikkerhedsoplysninger

Dette afsnit indeholder vigtige oplysninger for sikker og effektiv brug af dette produkt. Læs dette afsnit omhyggeligt og opbevar det et tilgængeligt sted.

Forklaring af symboler

Symbolerne i denne vejledning er identificeret efter deres vigtighedsniveau som angivet nedenfor. Læs følgende omhyggeligt før betjening af dette produkt.

⚠ ***ADVARSEL:***
Advarsler skal følges nøje for at undgå alvorlig personskade.

⚠ ***FORSIGTIG:***
Sørg for at undgå lettere personskade, skade på udstyret eller tab af data.

✎ ***Bemærk:***
Bemærkninger har vigtige oplysninger og nyttige tips vedrørende betjeningen af udstyret.

Sikkerhedsforanstaltninger

⚠ ***ADVARSEL:***

Sluk straks for udstyret, hvis det udsender røg, en mærkelig lugt eller en usædvanlig lyd. Fortsat brug kan føre til brand eller elektrisk stød. Træk straks stikket ud og kontakt din forhandler eller et Seiko Epson-servicecenter for råd.

Forsøg aldrig selv at reparere produktet. Ukorrekt reparationsarbejde kan være farligt.

Afmontér eller modificér aldrig produktet. Manipulation med dette produkt kan forårsage personskade, brand eller elektrisk stød.

Sørg for at anvende den angivne AC adaptor. Tilslutning til en ukorrekt strømkilde kan forårsage brand.

Stikkene må aldrig sættes i eller trækkes ud med våde hænder. Hvis man gør det, kan det medføre alvorligt elektrisk stød.

Flere belastninger må ikke tilsluttes samtidig til stidåsen. El.energi skal altid tilføres til udstyret direkte fra en standard stikdåse. Stikdåsens overbelastning kan forårsage en ildebrand.

Sørg for, at dine elektriske ledninger lever op til de relevante sikkerhedsstandarder og har en jordforbindelse (PE-terminal). Ellers kan der forekomme elektrisk stød.

Behandl ledningerne forsigtigt. Forkert håndtering kan føre til brand eller elektrisk stød.

- *Brug ikke ledningerne, hvis de er i stykker.*
- *Foretag ikke ændringer på ledningerne, og forsøg ikke at reparere dem.*
- *Stil ikke genstande oven på ledningerne.*
- *Undgå overdreven bøjning, snoning og træk i ledningen.*
- *Placer ikke ledningerne i nærheden af varmekilder.*
- *Kontroller, at stikket er rent, før det sættes i.*
- *Kontroller, at AC-indgangen er ren, før du sætter strømstikket i den.*
- *Sørg for at skubbe stikket helt ind.*

Brug kun det tilhørende strømkabel. Brug ikke dette strømkabel til noget andet apparat end det, det er beregnet til. Hvis man gør det, kan det medføre brand eller elektrisk stød.

Lim aldrig AC-indgangen og ledningen sammen.

Fjern regelmæssigt det elektriske stik fra kontakten og rens foden af stikbenene og mellem stikbenene. Hvis du lader det elektriske stik sidde i kontakten i lang tid, kan der samle sig støv ved foden af stikbenene, og det kan medføre elektrisk stød og brand.

Kontroller regelmæssigt, at stikket og AC-indgangen ikke er våde af væske såsom vand.

Lad ikke fremmedgenstande falde ind i udstyret. Indtrængen af fremmedlegemer kan forårsage brand.

Hvis der spildes vand eller andre væsker i udstyret, skal du straks tage ledningen ud af stikket og derefter kontakte din forhandler eller et Seiko Epson-servicecenter for råd. Fortsat brug kan forårsage brand.

Brug ikke aerosolforstøvere, der indeholder brændbar gas eller sprøjt aerosol rundt om dette produkt. Det kan forårsage brand.

Forbind aldrig en telefonlinje til udgangen til skuffeåbneren; det kan medføre skade på telefonlinjen og printeren.

⚠ ***FORSIGTIG:***

Tilslut ikke kablerne på nogen anden måde end den, der er nævnt i denne vejledning. Anderledes tilslutninger kan forårsage skade på udstyret og brand.

Sørg for at anbringe udstyret på en jævn, stabil og vandret overflade. Produktet kan gå i stykker eller forårsage personskade, hvis det tabes.

Brug ikke printeren på steder, der er udsat for høje fugtigheds- eller støvniveauer. Overdreven mængde fugt eller støv kan forårsage skade på udstyret eller brand.

Anbring ikke tunge genstande oven på produktet. Stå aldrig på eller læn dig op ad produktet. Udstyret kan falde eller styrte sammen og forårsage beskadigelse eller mulig personskade.

Sørg for ikke at beskadige dine fingre med den manuelle skærer

- *Når du fjerner udskrevet papir*
- *Når du udfører andre betjeninger, såsom ilægning/udskiftning af rullepapir*

Af sikkerhedsmæssige årsager bør du tage produktet ud af stikket, når du ikke skal bruge det i en længere periode.

Advarselsmærkater

Advarselsmærkaterne på produktet angiver følgende forholdsregler.

⚠ ***FORSIGTIG:***

Rør ikke det termiske hoved, da det kan være meget varmt efter udskrivning.

Brugsbegrænsninger

Når dette produkt anvendes til applikationer, der kræver høj pålidelighed/sikkerhed, såsom transportapparater i forbindelse med fly, tog, skibe, biler osv., katastrofeforebyggelsesapparater, diverse sikkerhedsapparater osv. eller funktionelle apparater/præcisionsapparater osv., bør du kun anvende produktet efter at have taget hensyn til fejlsikringer og redundanser i dit design for at bibeholde sikkerhed og total systemsikkerhed. Eftersom produktet ikke er tilsigtet brug i applikationer, der kræver høj pålidelighed/sikkerhed, såsom luftfarsudstyr, hovedkommunikationsudstyr, kontroludstyr til kernekraft eller medicinsk udstyr til direkte medicinsk behandling osv., bør du selv efter fuld evaluering skønne om produktet er egnet.

Download af drivere, hjælpeprogrammer og vejledninger

De seneste versioner af drivere, hjælpeprogrammer og vejledninger kan downloades fra følgende webadresser.

For kunder i Nordamerika, gå til følgende webside:
http://www.epsonexpert.com/

For kunder i andre lande, gå til følgende webside:
https://download.epson-biz.com/?service=pos

Udpakning

Følgende elementer er inkluderet med standardspecifikationsprinteren. Kontakt din forhandler, hvis nogle af delene er beskadigede.

Bemærk:

Afhængigt af modellen, er tilbehøret i boksen med den stiplede linje muligvis ikke inkluderet.

Formen på tilbehøret varierer alt efter model og område.

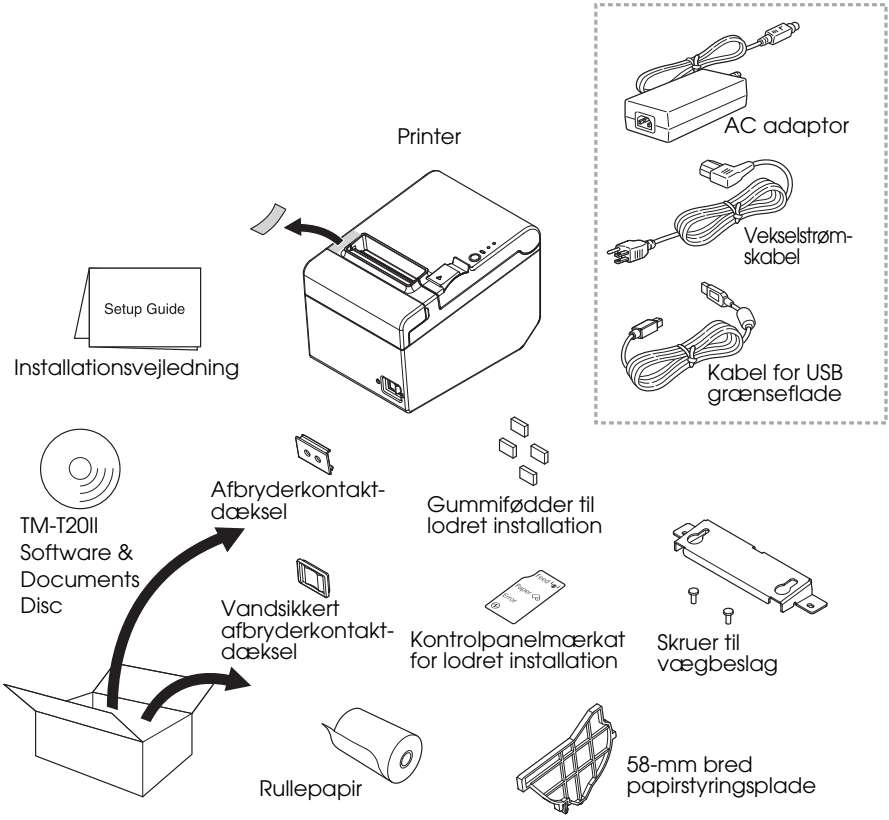

Delnavne

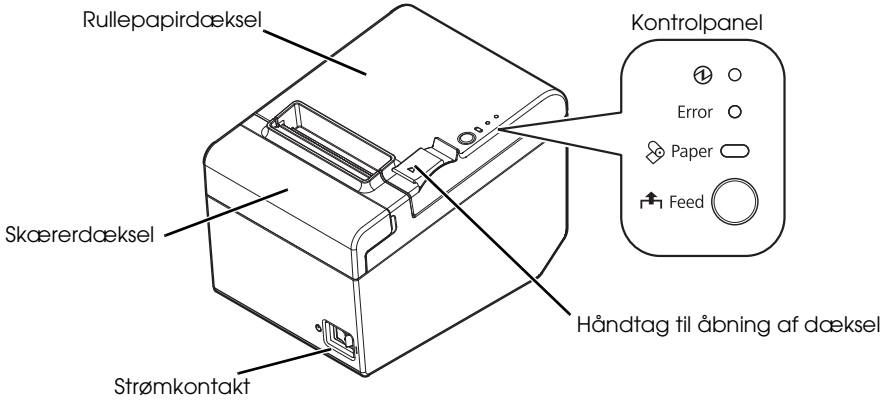

Kontrolpanel

(Strøm)-LED

Denne LED er tændt, når printeren er tændt.

Error-LED

Denne angiver en fejl.

Paper-LED

Til angiver, at printeren er løbet tør for papir. Blink indikerer standby.

Feed-knap

Denne knap indfører papir.

Tilslutning af kablerne

⚠ ***ADVARSEL:***
Sørg for kun at anvende den angivne AC adaptor (AC Adapter, C1 (Model: M235B)).

⚠ ***FORSIGTIG:***
For serieinterface skal du bruge et nullmodem-kabel.

For USB-interface skal du ikke tænde for printeren før installation af printerkortet.

Ved brug af ethernet grænseflade (10Base-T/100Base-TX) skal telefonledningen el. kablet for kassetilslutning ikke kobles til konnektoren for ethernetkabel.

Forbind ikke printeren til kontakter nær apparater, som generer spændingsudsvingninger eller elektrisk støj. Sørg i særlig grad for at holde afstand til apparater, som bruger elektriske motorer.

Forsøg aldrig at strække ledningen for at gøre en forbindelse mulig. Den elektriske ledning skal altid være tilstrækkeligt løs under brug.

1. Sørg for, at der er slukket for printeren.
2. Slut interfacekablet til printeren.
   Se illustrationen nedenfor for formen af hvert stik (monteret interface varierer alt efter printermodel).

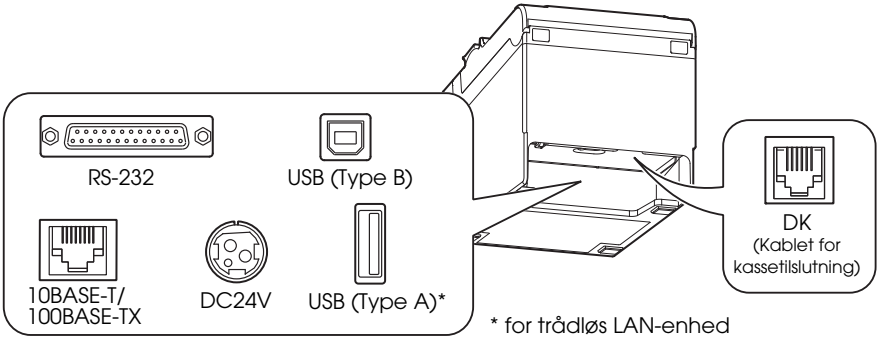

Bemærk:
Ved tilslutning af USB kablet spænd dette kabel fast ved hjælp af klipsen som vises på billedet nedunder for at undgå løsrivelsen af dette kabel.

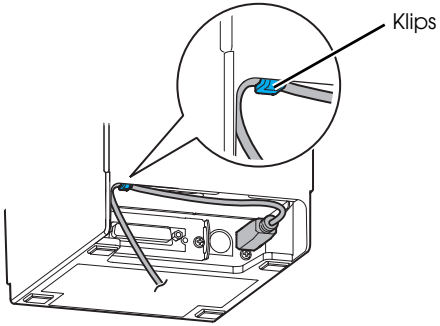

3. Slut interfacekablet til computeren.
4. Tilslut forsyningskablet til AC adaptoren.
5. Tilslut forbindelseskablet AC fra AC adaptoren til forsyningskonnektor på printeren.

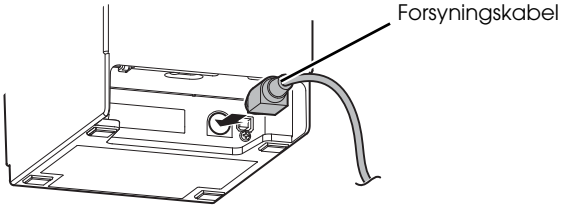

6. Indsæt stikket fra forsyningskablet til stikdåsen.

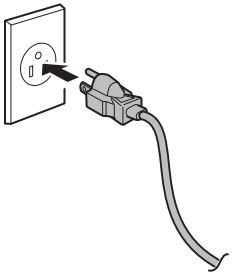

Installation af printeren

Du kan installere printeren vandret på en flad overflade (med papirudgangen øverst) eller lodret (med papirudgangen foran). Du kan også hænge den på en væg ved hjælp af det medfølgende tilbehør.

⚠ ***FORSIGTIG:***

Tag forholdsregler for at forhindre printeren i at vibrere under papirklip, og når der anvendes en skuffe. Påhæftningstape medfølger som en mulighed.

Lodret installation af printeren

Når printeren installeres lodret, skal du sørge for at påsætte den inkluderede kontrolpanelmærkat for lodret installation på rullepapirdækslet, og påsætte 4 gummifødder i de firkantede indsnit i printerkassen som vist på nedenstående illustration.

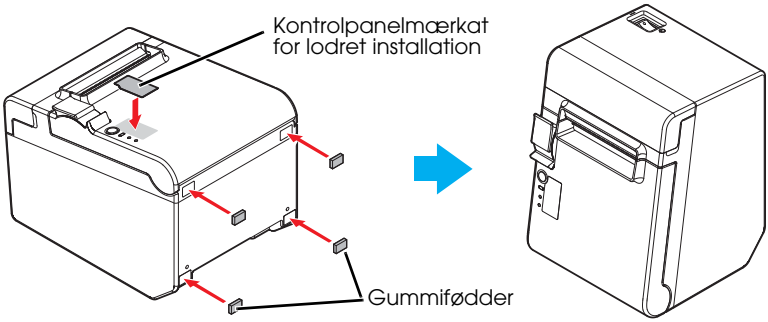

✎ ***Bemærk:***

Du kan installere printeren således, at rullepapirdækslet er oprejst langs monteringsoverfladen ved hjælp af det medfølgende hængebeslag.

1. *Påsæt kontrolpanelmærkaten for lodret installation på rullepapirdækslet.*
2. *Installér vægbeslaget på printeren og fastgør det ved hjælp af de to medfølgende skruer.*
3. *Påsæt to gummifødder i de firkantede indsnit i printerkassen og påsæt 2 gummifødder inden for den ridsede linje på hængebeslaget.*

4. *Anbring printeren med vægbeslaget nedad.*

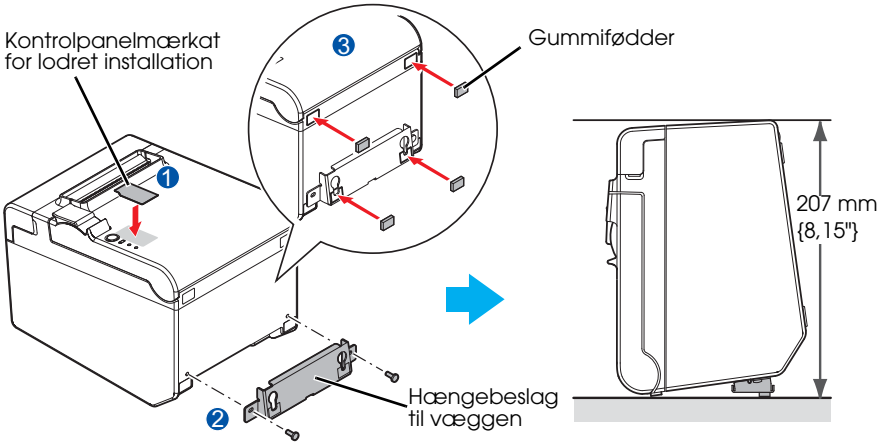

Montering af printeren på en væg

Følg nedenstående trin for at hænge printeren på væggen.

⚠ ***FORSIGTIG:***

For sikker fastgørelse af printeren påsættes vægbeslaget på en væg, der er fremstillet af træ, beton eller metal. Væggens tykkelse bør være 10 mm {0,4"} eller derover.

Sørg for at anvende metalliske skruer.

Skruerne på vægsiden skal have en udtrækningsstyrke på 150 N (15,3 kp) eller derover.

1. Installer to skruer (skruediameter: 4 mm {0,16"}, hoveddiameter: 7 til 9 mm {0,28 til 0,35"}) i væggen ved et interval på 80 mm {3,15"}. Sørg for, at længden af skruens krop i væggen er 10 mm {0,39"} eller derover, og at længden uden på væggen er 3 til 4 mm {0,12 til 0,16"}.

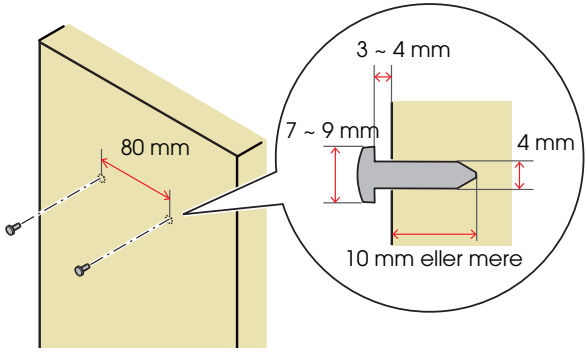

2. Fjern de to installerede skruer fra printeren som vist på nedenstående illustration.

3. Installér hængebeslaget på printeren og fastgør det ved hjælp af de skruer, der er fjernet i trin 2.

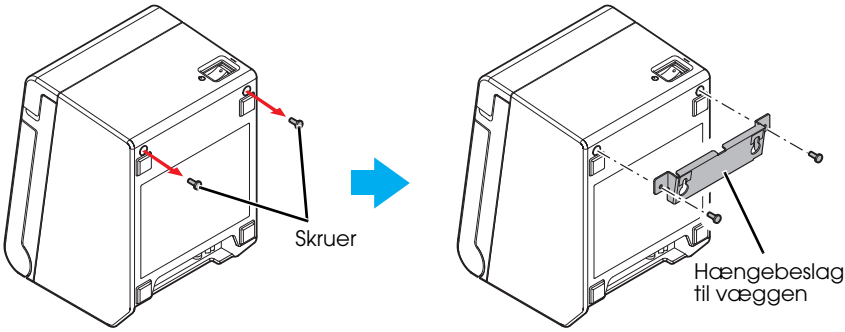

4. Justér hullerne i vægbeslaget med skruerne på væggen og påhægt den sikkert.

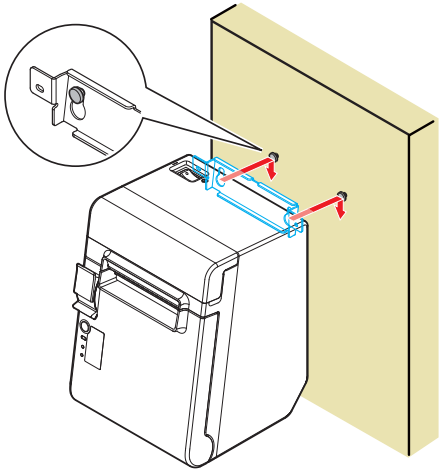

Installering af rullepapir

Følg nedenstående trin for at installere rullepapiret.

1. Brug håndtaget til åbning af dækslet for at åbne dækslet til papirrullen.

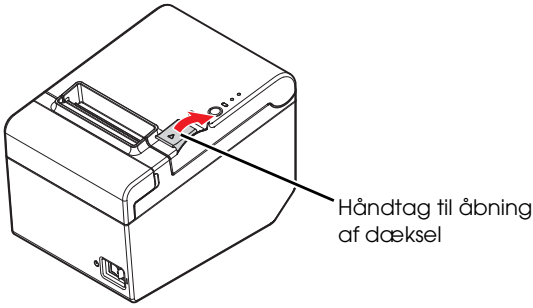

2. Fjern den brugte rullekerne, hvis der er nogen, og isæt rullepapiret. Den rigtige placering af papiret er vist i nedenstående illustration.

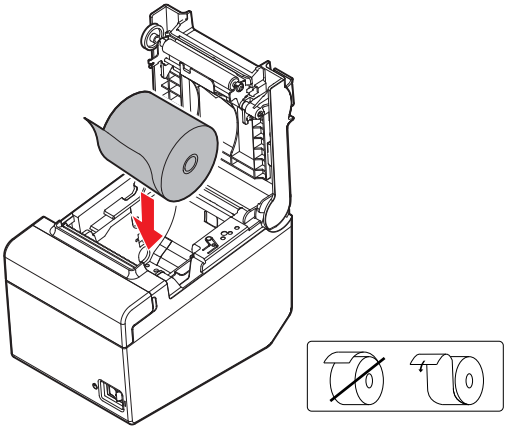

3. Træk noget papir ud og luk dækslet.
   Når der er tændt for printeren, skæres rullepapiret automatisk.

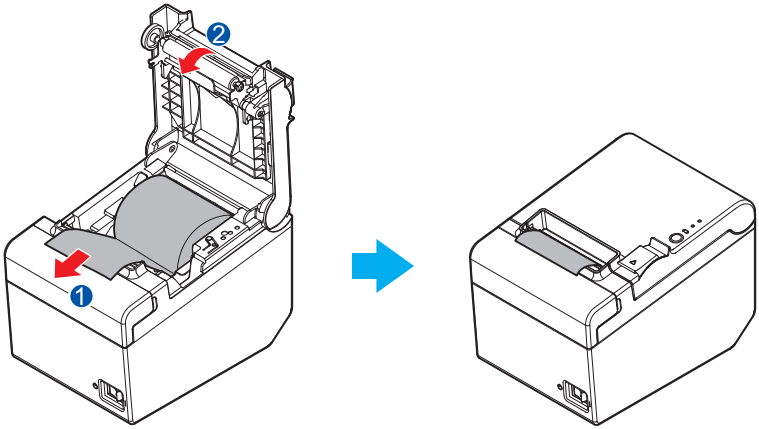

Ændring af papirbredde

Du kan ændre papirbredden fra 80 til 58 mm ved hjælp af den medfølgende 58-mm brede papirstyringsplade. Følg nedenstående trin for at skifte papirbredden.

⚠ ***FORSIGTIG:***

Hvis du ændrer papirbredden fra 80 mm til 58 mm, kan du ikke ændre den tilbage til 80 mm.

Når papirbredden ændres, skal du sørge for at foretage indstillingen for papirbredden med hjælpesoftwaren for TM-T20II.

1. Åbn dækslet til rullepapiret.
2. Justér 3 fremspring på den 58-mm brede papirstyringsplade med de firkantede huller i printeren og skub den nedad.

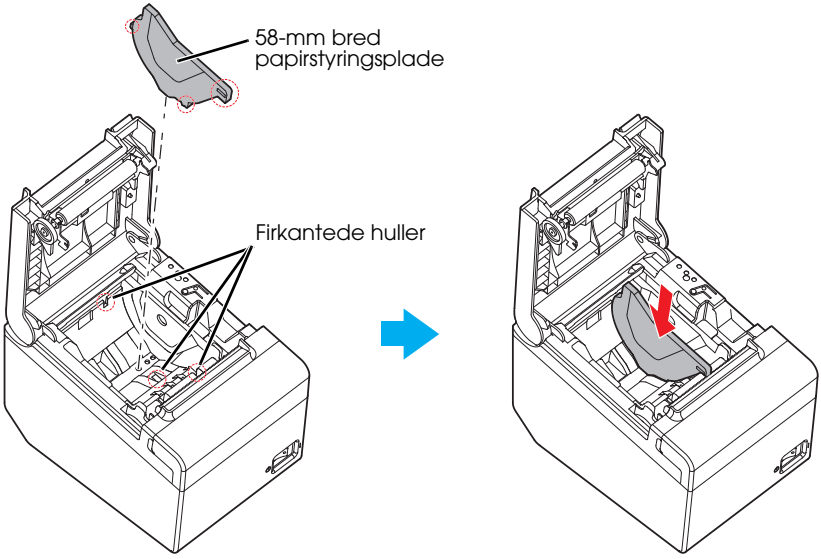

3. Installer rullepapiret.
4. Luk dækslet til rullepapiret.

Påsætning af dækslet til afbryderkontakten

Det medfølgende dæksel til afbryderkontakten forhindrer utilsigtet tryk på knappen.

Du kan tænde og slukke for afbryderkontakten ved at indsætte en spids genstand i hullerne i afbryderkontaktdækslet. Brug en spids genstand til at tage dækslet af.

Der medfølger også et vandsikkert dæksel til strømkontakten.

For at bruge disse dæksler skal du installere dem som vist på nedenstående illustration.

⚠ ***ADVARSEL:***
Hvis der opstår et uheld med afbryderkontaktens dæksel påsat, skal du straks trække strømledningen ud af stikket. Fortsat brug kan forårsage brand eller elektrisk stød.

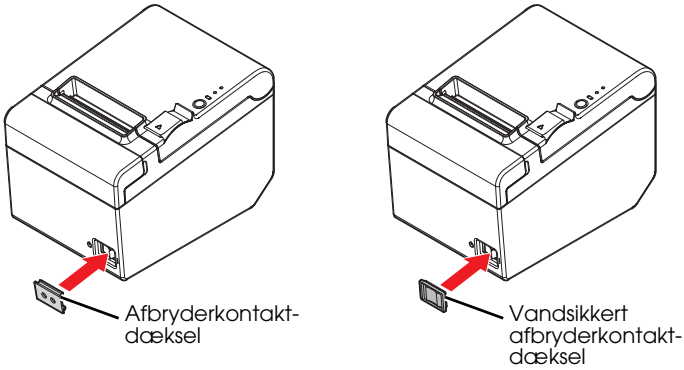

Fejlfinding

Ingen lamper på kontrolpanelet

Kontrollér, om strømforsyningskablet er korrekt tilsluttet printeren og stikket.

Error-LED tændt og ingen udskrivning

- ❏ Kontrollér om dækslet til rullepapiret er lukket. Luk det, hvis det er åbent.
- ❏ Hvis Paper-LED'en **lyser**, skal du kontrollere, om rullepapiret er korrekt installeret, og om der stadig er rullepapir.

Error-LED blinker og ingen udskrivning

- ❏ Kontrollér, om der er opstået et papirstop. Hvis der sidder papir fast, skal du fjerne det i henhold til nedenstående beskrivelse og installere rullepapiret korrekt.
- ❏ Udskrivningen stopper, hvis hovedet overophedes, og genoptages automatisk, når det afkøles.
- ❏ I andre tilfælde skal du slukke for printeren og tænde for den igen efter 10 sekunder.

Når der opstår papirstop

Fjern aldrig papiret med magt, når der opstår papirstop. Åbn dækslet til rullepapiret og fjern det fastsiddende papir.

⚠ ⚠ ***FORSIGTIG:***

Rør ikke det termiske hoved, da det kan være meget varmt efter udskrivning.

Hvis dækslet til rullepapiret ikke åbner, skal du følge nedenstående trin.

1. Sluk for printeren.
2. Anbring fingrene i indsnittene på begge sider af skærerens dæksel og skub det nedad mod pilen i nedenstående illustration for at fjerne det.

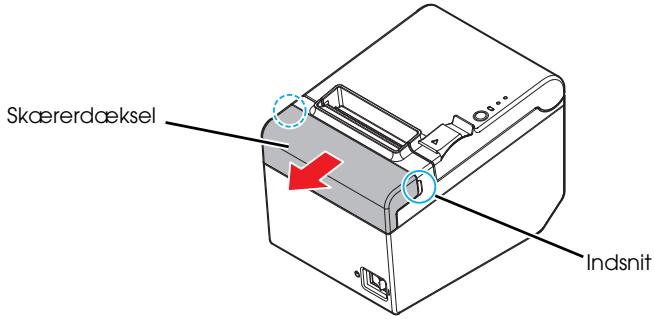

3. Drej håndtaget, indtil du kan se en trekant i åbningen. Dette sætter skærerklingen tilbage til normal position. Se betjeningsvejledningen på bagsiden af skærerens dæksel.

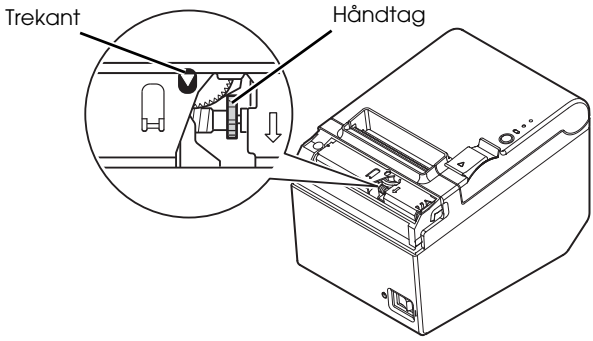

4. Installer dækslet til skæreren.
5. Åbn dækslet til rullepapiret og fjern det fastsiddende papir.

Rengøring

Rengøring af printerhuset

Sørg for at slukke for printeren og tør snavs af printerhuset med en tur eller fugtig klud.

⚠ ***FORSIGTIG:***
Rengør aldrig produktet med alkohol, benzen, fortynder eller andre sådanne opløsningsmidler. Det kan forårsage brud eller skade på de dele, der er fremstillet af plastik og gummi.

Rengøring af termohovedet

⚠ ***FORSIGTIG:***
Det termiske hoved kan være meget varmt efter udskrivning. Sørg for ikke at røre ved hovedet eller rammen og lad dem køle af før rengøring.

Undgå at beskadige termohovedet ved at røre ved det med dine fingre eller andre hårde genstande.

Sluk for printeren, åbn dækslet til rullepapiret og rengør termohovedets termiske elementer med en bomuldsklud, der er fugtet med en alkoholopløsning (ethanol eller IPA).

Epson anbefaler rengøring af termohoved regelmæssigt (generelt hver 3måned) for at bevare god udskriftskvalitet.

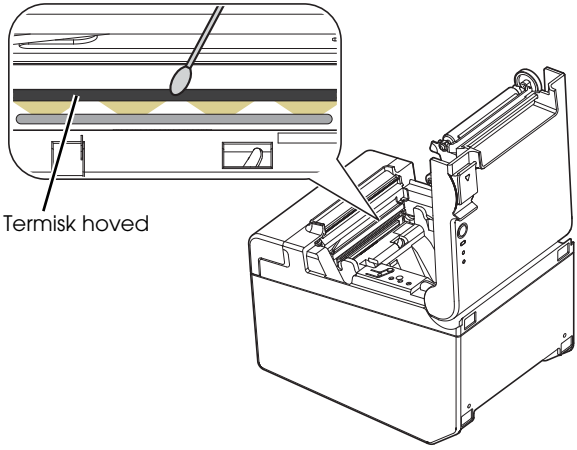

Specifikationer

		80 mm papirbredde	58 mm papirbredde*
Udskrivningsmetode		Termisk linjeudskrivning	
Udskrivningshastighed		200 mm/s {7,87"/s} maks.; 53,3 lps (3,75 mm {0,15"} tilførsel) Stigestregkode og 2D symbol:100 mm/s {3,93"/s}	
		Ovennævnte hastighedsværdier er cirkaværdier. Værdierne er, når printeren udskriver med tæthed "Normal" ved 25 °C {77 °F}. Hastigheden justeres automatisk alt efter den anvendte spænding og hovedtemperatur.	
Rullepapir (enkeltlag)	**Bredde**	79,5 mm ± 0,5 mm {3,13" ± 0,02"}	57,5 mm ± 0,5 mm {2,26" ± 0,02"}
	Diameter	Maksimal diameter udvendigt: 83 mm {3,27"}	
	Spole	Spolediameter: Indvendigt: 12 mm {0,47"}; Udvendigt: 18 mm {0,71"}	
Termopapirtype		NTP080-80	NTP058-80
Interface		Seriel: RS-232 Ethernet: 10BASE-T/100BASE-TX USB (Type B): Overensstemmelse: USB 2.0 Kommunikationshastighed: Fuld hastighed (12 Mbps) USB (Type A): for trådløs LAN-enhed	
Strømforbrug (ved 24V)		1,5 A	
Temperatur		Drift: 5 til 45 °C {41 til 113 °F} Opbevaring: –10 til 50 °C {14 til 122 °F}, undtagen for papir	
Fugtighed		Drift: 10 til 90 % relativ fugtighed Opbevaring: 10 til 90 % relativ fugtighed, undtagen papir	
Totalmål		146 × 140 × 199 mm {5,75 × 5,51 × 7,83"} (H × B × D)	
Vægt (masse)		Ca. 1,7 kg {3,74 lb}	

lps: linjer pr. sekund dpi: punkter pr. 25,4 mm (punkter pr. tomme)

*: Værdierne er dem, hvor papirbredden er ændret til 58 mm ved at installere den 58-mm brede papirstyringsplade og foretage papirbreddeindstillingen med hjælpesoftwaren for TM-T20II.
For installering af den 58-mm brede papirstyringsplade, se "Ændring af papirbredde" på side 15.

WEEE (Waste Electrical and Electronic Equipment) Directive

This information only applies to customers in the European Union, according to Directive 2012/19/EU OF THE EUROPEAN PARLIAMENT AND OF THE COUNCIL OF 04 July 2012 on waste electrical and electronic equipment (WEEE) and legislation transposing and implementing it into various national legal systems, and to customers in countries in Europe, Middle East and Africa (EMEA) where they have implemented equivalent regulations.

For other countries, please contact your local government to investigate the possibility of recycling your product.

English

The crossed out wheeled bin label that can be found on your product indicates that this product should not be disposed of via the normal household waste stream. To prevent possible harm to the environment or human health please separate this product from other waste streams to ensure that it can be recycled in an environmentally sound manner. For more details on available collection facilities please contact your local government office or the retailer where you purchased this product.

Deutsch

Der Aufkleber mit durchgekreuzter Mülltonne an diesem Produkt weist darauf hin, dass dieses Produkt nicht im normalen Hausmüll entsorgt werden darf. Zur Vermeidung einer möglichen Beeinträchtigung der Umwelt oder der menschlichen Gesundheit und um zu gewährleisten, dass es in einer umweltverträglichen Weise recycelt wird, darf dieses Produkt nicht in den Hausmüll gegeben werden. Informationen zu Entsorgungseinrichtungen erhalten Sie bei der zuständigen Behörde oder dem Geschäft, in dem Sie dieses Produkt erworben haben.

Français

L'étiquette apposée sur ce produit et représentant une poubelle barrée indique que le produit ne peut être mis au rebut avec les déchets domestiques normaux. Afin d'éviter d'éventuels dommages au niveau de l'environnement ou sur la santé, veuillez séparer ce produit des autres déchets de manière à garantir qu'il soit recyclé de manière sûre au niveau environnemental. Pour plus de détails sur les sites de collecte existants, veuillez contacter l'administration locale ou le détaillant auprès duquel vous avez acheté ce produit.

Italiano

L'etichetta con il contenitore barrato applicata sull'imballo indica che il prodotto non deve essere smaltito tramite la procedura normale di smaltimento dei rifiuti domestici. Per evitare eventuali danni all'ambiente e alla salute umana, separare questo prodotto da altri rifiuti domestici in modo che possa essere riciclato in base alle procedure di rispetto dell'ambiente. Per maggiori dettagli sulle strutture di raccolta disponibili, contattare l'ufficio competente del proprio comune o il rivenditore del prodotto.

Español

La etiqueta de un contenedor tachado que hallará en su producto indica que este producto no se puede tirar con la basura doméstica normal. Para impedir posibles daños medioambientales o para la salud, separe este producto de otros canales de desecho para garantizar que se recicle de una forma segura para el medio ambiente. Para más información sobre las instalaciones de recolección disponibles, diríjase a las autoridades locales o al punto de venta donde adquirió este producto.

Português

A etiqueta com o símbolo de um contentor de lixo traçado com uma cruz que aparece no produto indica que este produto não deve ser deitado fora juntamente com o lixo doméstico. Para evitar possíveis danos no ambiente ou na saúde pública, por favor separe este produto de outros lixos; desta forma, terá a certeza de que pode ser reciclado através de métodos não prejudiciais ao ambiente. Para obter mais informações sobre os locais de recolha de lixo disponíveis, contacte a sua junta de freguesia, câmara municipal ou localonde comprou este produto.

Nederlands

Op uw product is een label van een rolcontainer met een kruis erdoor aangebracht. Dit label wil zeggen dat dit product niet bij het normale huishoudelijk afval mag worden ingezameld. Om eventuele schade aan het milieu of de gezondheid van de mens te voorkomen moet dit product gescheiden van al het ander afval worden ingezameld, zodat het op een verantwoorde wijze kan worden verwerkt. Voor meer informatie over uw lokale afvalinzameling wendt u zich tot uw gemeente of de leverancier bij wie u dit product hebt gekocht.

Dansk

Etiketten med et kryds over skraldespanden på hjul, der sidder på produktet, angiver, at dette produkt ikke må bortskaffes sammen med almindeligt husholdningsaffald. For at beskytte miljø og helbred skal dette produkt bortskaffes separat, så det kan genbruges på en måde, der er god for miljøet. Kontakt de lokale myndigheder eller den forhandler, hos hvem du har købt produktet, vedrørende steder, hvor du kan aflevere produktet.

Suomi

Laite on merkitty jäteastia-symbolilla, jonka yli on vedetty rasti. Tämä tarkoittaa, ettei laitetta saa hävittää normaalin talousjätteen mukana. Älä hävitä laitetta normaalin jätteen seassa vaan varmista, että laite kierrätetään ympäristöystävällisellä tavalla, jottei ympäristölle tai ihmisille aiheudu vahinkoa. Lisätietoja kierrätyksestä ja keräyspisteistä saa ottamalla yhteyttä paikallisiin viranomaisiin tai jälleenmyyjään, jolta laite ostettiin.

Svenska

Symbolen med en överkorsad soptunna innebär att denna produkt inte får kastas i vanligt hushållsavfall. För att skydda miljön ska denna produkt inte kastas tillsammans med vanligt hushållsavfall utan lämnas för återvinning på tillbörligt sätt. För mer information om uppsamlingsplatser kontakta din lokala myndighet eller den återförsäljare där du har köpt produkten.

Norsk

Det er krysset over merket av beholderen på hjul som vises på produktet, som angir at dette produktet ikke skal kastes sammen med vanlig husholdningsavfall. Hold dette produktet atskilt fra annet avfall slik at det kan resirkuleres på en miljømessig forsvarlig måte og dermed forhindre eventuell skade på miljø eller helse. Hvis du vil ha mer informasjon om hvor produktet kan leveres inn, kontakter du kommunale myndigheter eller forhandleren der du kjøpte dette produktet.

Česky

Štítek s přeškrtnutým odpadkovým košem na kolečkách, který lze nalézt na výrobku, označuje, že tento product se nemá likvidovat s běžným domovním odpadem. V zájmu ochrany životního prostředí a lidského zdraví zlikvidujte tento výrobek jako tříděný odpad, který se recykluje způsobem šetrným k životnímu prostředí. Podrobnější informace o sběrných dvorech pro tříděný odpad získáte na obecním úřadě nebo u prodejce, u kterého jste příslušný výrobek zakoupili.

Magyar

A terméken található, áthúzott szemetest ábrázoló címke azt jelzi, hogy ezt a terméket nem szabad a rendes háztartási szeméttel együtt kidobni. Az esetleges környezeti- vagy egészségkárosodást megelőzendő, kérjük, hogy ezt a terméket a többi szeméttől elkülönítve helyezze el, és biztosítsa, hogy azt környezetbarát módon újrahasznosítsák. A rendelkezésére álló begyűjtő létesítményekről kérjük tájékozódjon a megfelelő helyi állami szerveknél vagy a viszonteladónál, ahol a terméket vásárolta.

Polski

Symbol przekreślonego kosza znajdujący się na produkcie oznacza, że nie może on być utylizowany razem z normalnymi odpadami z gospodarstwa domowego. Aby zapobiec potencjalnemu zagrożeniu dla środowiska lub zdrowia ludzkiego, produkt ten należy odseparować od reszty odpadów z gospodarstwa domowego i utylizować w ekologicznie właściwy sposób. Szczegółowe informacje na temat punktów zbiórki odpadów można uzyskać w lokalnych urzędach lub u sprzedawcy danego produktu.

Slovensky

Štítok s preškrtnutým odpadkovým košom na kolieskach, ktorý je možné nájsť na výrobku, označuje, že tento product sa nemá likvidovať s bežným komunálnym odpadom. V záujme ochrany životného prostredia a ľudského zdravia zlikvidujte tento výrobok ako triedený odpad, ktorý sa recykluje spôsobom šetrným k životnému prostrediu. Podrobnejšie informácie o zberných dvoroch pre triedený odpad získate na obecnom úrade alebo u predajcu, u ktorého ste príslušný výrobok zakúpili.

Slovenski

Prečrtan koš za smeti na etiketi, katero lahko najdete na vašem izdelku, pomeni, da tega izdelka ne smete odvreči podobno kot vse ostale smeti. Da bi preprečili morebitne škodljive vplive na okolje ali zdravje, ločite izdelek od vseh ostalih in poskrbite, da bo recikliran na okolju prijazen način. Natančne informacije o tem, kje se nahajajo primerna odlagališča, pridobite v vašem krajevnem uradu ali pri prodajalcu.

Eesti

Teie tootele kleebitud tähis, mis kujutab ratastega prügikonteinerit, millele on rist peale tõmmatud, keelab toote kõrvaldamise majapidamisjäätmetega sarnasel viisil. Keskkonnale või inimeste tervisele tekitatava võimaliku kahju vältimiseks eraldage toode teistest jäätmetest, et tagada selle korduvkasutamine keskkonnasäästlikul viisil. Kui soovite saada rohkem teavet võimalike kogumispunktide kohta, võtke ühendust kohaliku omavalituse ametnikuga või teile toote müünud jaemüüjaga.

Lietuviškai

Užbraukta ratuota šiukšliadėžės etiketė, kurią rasite ant jūsų produkto, reiškia, kad šis produktas neturėtų būti išmestas kartu su įprastinėmis buitinėmis šiukšlėmis. Siekiant išvengti galiamos žalos aplinkai bei žmonių sveikatai, prašome atskirti šį produktą nuo kitų atliekų, ir įsitikinti, kad jis būtų perdirbtas aplinkai nepavojingu būdu. Jei reikia išsamesnės informacijos apie atliekų surinkimo ypatumus, prašome kreiptis į savo vietos valdžios įstaigas arba į mažmeninį pardavėją, iš kurio jūs įsigijote šį produktą.

Latviski

Marķējums ar pārsvītrotu atkritumu tvertni uz ritenīšiem, kas redzams uz izstrādājuma, norāda, ka šo izstrādājumu nedrīkst likvidēt kopā ar parastajiem sadzīves atkritumiem. Lai novērstu iespējamo kaitējumu videi vai cilvēku veselībai, lūdzu, atdaliet šo izstrādājumu no citiem atkritumiem, tādējādi nodrošinot tā otrreizējo pārstrādi videi drošā veidā. Papildinformācijai par pieejamajām atkritumu savākšanas iespējām, lūdzu, sazinieties ar vietējo pašvaldību vai mazumtirgotāju, no kura jūs iegādājāties šo izstrādājumu.

Ελληνικά

Η διαγραμμένη ετικέτα του τροχοφόρου κάδου απορριμμάτων που θα βρείτε πάνω στο προϊόν σας υποδεικνύει ότι αυτό το προϊόν δεν πρέπει να απορρίπτεται μέσω του κανονικού δικτύου αποκομιδής οικιακών απορριμμάτων. Για να αποτρέψετε πιθανές επιπτώσεις στο περιβάλλον ή την ατομική υγεία, παρακαλούμε να διαχωρίσετε αυτό το προϊόν από άλλα δίκτυα αποκομιδής ώστε να διασφαλίσετε ότι είναι δυνατή η ανακύκλωσή του με έναν περιβαλλοντικά θεμιτό τρόπο. Για περισσότερες πληροφορίες σχετικά με τις διαθέσιμες δυνατότητες συλλογής απορριμμάτων, παρακαλούμε να επικοινωνήσετε με την τοπική κυβερνητική αρχή ή το κατάστημα λιανικής από όπου αγοράσατε αυτό το προϊόν.

Türkçe

Ürününüzün üzerinde bulunan çarpı işaretli tekerlekli kutu etiketi, bu ürünün normal ev atık sistemi vasıtasıyla elden çıkarılmaması gerektiğini gösterir. Çevreye ve insan sağlığına zarar vermeyi önlemek için, lütfen bu ürünü çevreye zarar vermeyecek şekilde geri dönüşüme tabi tutulmak üzere diğer atıklardan ayırın. Mevcut toplama tesisleri ile ilgili ayrıntılı bilgi edinmek için, yerel devlet makamlarıyla veya bu ürünü satın aldığınız satıcıyla irtibata geçin.

Română

Eticheta arătând un coş de gunoi tăiat cu două linii încrucişate, care poate fi găsită pe produs, indică faptul că acesta nu trebuie aruncat la gunoi laolaltă cu gunoiul menajer. Pentru a evita posibila degradare a mediului înconjurător sau a sănătăţii umane, colectaţi separat acest produs de gunoiul menajer pentru a vă asigura că poate fi reciclat într-un mod ecologic. Pentru mai multe detalii privind punctele disponibile de colectare, contactaţi autorităţile locale sau comerciantul de la care aţi achiziţionat acest produs.

Български

Етикетът, представляващ зачертано кошче за боклук в кръг, който можете да видите върху вашия продукт, означава, че този продукт не трябва да се изхвърля заедно с обикновените домакински отпадъци. За предпазване от евентуални щети върху околната среда или човешкото здраве, моля, отделете този продукт от останалите отпадъци, за да се гарантира, че той ще бъде рециклиран по екологично съобразен начин. За повече информация относно наличните места за събиране на отпадъци, моля, свържете се с местните власти или търговеца, от когото сте закупили този продукт.

Hrvatski

Oznaka prekrižene kante za otpad koja se nalazi na vašem proizvodu znači da se ovaj proizvod ne smije odlagati u obično kućno smeće. Da bi se spriječili negativni učinci na okoliš ili ljudsko zdravlje odvojite ovaj proizvod od ostalog otpada da bi se osiguralo njegovo recikliranje na ekološki prihvatljiv način. Više pojedinosti o dostupnim reciklažnim dvorištima zatražite u uredu lokalne samouprave ili od prodavača od kojeg ste kupili ovaj proizvod.

Македонски

Прецртаната ознака во круг за кантата што е прикажана на производот посочува дека овој производ не смее да се фрла со редовниот домашен отпад. За да спречите можни штети за животната средина или по здравјето на луѓето, одвојте го овој производ од другиот домашен отпад за да обезбедите негово рециклирање на начин којшто нема да ѝ наштети на животната средина. Контактирајте со општинската канцеларија или со продавачот каде што го купивте овој производ за повеќе детали околу достапните собирни локации.

Srpski

Okrugla oznaka sa precrtanom kantom za odlaganje otpada koja se nalazi na proizvodu znači da se ovaj proizvod i priložene baterije ne smeju odlagati u otpad na uobičajen način. Da bi se sprečio štetan uticaj na okolinu ili na zdravlje ljudi, odvojte ovaj proizvod i njegove baterije od ostalog otpada kako bi se oni reciklirali na ekološki prihvatljiv način. Za više detalja o mestima za reciklažu obratite se lokalnoj samoupravi ili prodavcu od koga ste kupili ovaj proizvod.