EPSON
EXCEED YOUR VISION

TM-T20II

Gebruikershandleiding

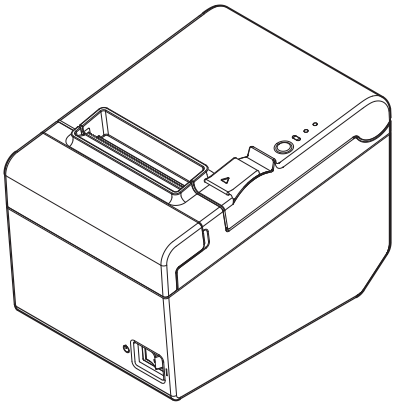

M00069102NL

Alle rechten voorbehouden. Niets uit deze uitgave mag worden verveelvoudigd, opgeslagen in een geautomatiseerd gegevensbestand of openbaar worden gemaakt in enige vorm of op enige wijze, hetzij elektronisch, mechanisch, door fotokopiëren, opnamen of enige andere manier, zonder voorafgaande schriftelijke toestemming van Seiko Epson Corporation. Er wordt geen aansprakelijkheid voor octrooien aanvaard in verband met gebruik van de informatie in deze uitgave. Hoewel bij het samenstellen van deze uitgave de grootste zorgvuldigheid is betracht, aanvaardt Seiko Epson Corporation geen aansprakelijkheid voor fouten of omissies. Noch wordt aansprakelijkheid aanvaard voor schade die voortvloeit uit gebruik van de informatie in deze uitgave.

Noch Seiko Epson Corporation noch een van haar dochterondernemingen kan aansprakelijk worden gesteld door de koper of door derden voor schade, verliezen of kosten die door de koper of derden zijn gemaakt als gevolg van: ongelukken, onjuist gebruik of misbruik van dit product of door onbevoegden uitgevoerde modificaties, reparaties of wijzigingen van dit product of (behalve in de VS) het niet in acht nemen van de aanwijzingen voor gebruik en onderhoud van Seiko Epson Corporation.

Seiko Epson Corporation is niet aansprakelijk voor schade of problemen die voortvloeien uit gebruik van andere optionele producten of verbruiksgoederen dan die welke door Seiko Epson Corporation zijn aangemerkt als “originele Epson-producten” of als “door Epson goedgekeurde producten”.

EPSON is een gedeponeerd handelsmerk van Seiko Epson Corporation.

Exceed Your Vision is een gedeponeerd handelsmerk of handelsmerk van Seiko Epson Corporation.

Alle andere handelsmerken zijn eigendom van hun respectievelijke eigenaren en worden alleen gebruikt voor identificatiedoeleinden. Productinformatie is onderhevig aan veranderingen zonder voorafgaande melding.

BEKENDMAKING: Wijzigingen in de inhoud van deze handleiding onder voorbehoud.

© Seiko Epson Corporation 2013-2016. Alle rechten voorbehouden.

Belangrijke veiligheidsinformatie

Dit gedeelte bevat belangrijke informatie voor veilig en effectief gebruik van dit product. Lees dit gedeelte zorgvuldig door en bewaar het op een goed toegankelijke plaats.

Verklaring van symbolen

De symbolen in deze handleiding zijn onderverdeeld volgens hun mate van belangrijkheid, zoals hieronder beschreven. Lees het onderstaande zorgvuldig door voordat u het product gebruikt.

⚠ ***WAARSCHUWING:***
Waarschuwingen moeten goed in acht genomen worden om ernstig lichamelijk letsel te voorkomen.

⚠ ***LET OP:***
Voorzorgsmaatregelen moeten in acht genomen worden om licht letsel, apparatuurschade of dataverlies te voorkomen.

✎ ***Opmerking:***
Opmerkingen bevatten belangrijke informatie en nuttige tips in verband met de werking van uw apparaat.

Veiligheidsmaatregelen

⚠ ***WAARSCHUWING:***

Het apparaat onmiddellijk uitschakelen wanneer het rook, een vreemde geur of ongebruikelijk geluid afgeeft. Doorgaan met gebruik kan leiden tot brand of elektrische schokken. De stekker onmiddellijk uit het stopcontact trekken en contact opnemen met de leverancier of een servicecentrum van Seiko Epson voor advies.

Probeer niet zelf het product te repareren. Onjuist uitgevoerde reparaties kunnen gevaar veroorzaken.

Dit product niet demonteren of wijzigen. Wijzigen van dit product kan letsel, brand of elektrische schokken veroorzaken.

Gebruik de gespecificeerde AC adapter. Aansluiting op een ongeschikte stroombron kan brand veroorzaken.

Plaats of verwijder de stekker nooit met natte handen. Dat kan leiden tot een ernstige schok.

Het stopcontact niet meervoudig belasten. Zorg altijd voor een directe stroomtoevoer via een standaardstopcontact. Overbelasting van het stopcontact kan brand veroorzaken.

Het snoer moet voldoen aan de geldende veiligheidsnormen en voorzien zijn van een aardpen voor voedingssystemen (PE-klem). Anders kunt u een elektrische schok krijgen.

Het snoer voorzichtig hanteren. Onjuist hanteren kan brand of elektrische schokken veroorzaken.

- *Gebruik de snoeren niet indien deze beschadigd zijn.*
- *De snoeren niet wijzigen en niet proberen deze te repareren.*
- *Geen voorwerpen op de snoeren plaatsen.*
- *Overmatig buigen, draaien of trekken aan de snoeren vermijden.*
- *De snoeren niet in de nabijheid van verwarmingsapparatuur plaatsen.*

Controleren of de stekker schoon is voordat u hem in het stopcontact steekt.

Controleer of de aansluiting voor de netvoeding schoon is voor u de stekker er in steekt.

Steek de stekker er helemaal in.

Gebruik alleen het meegeleverde snoer. Gebruik het meegeleverde snoer niet met een ander dan het voorgeschreven apparaat. Dit kan namelijk brand of elektrische schokken veroorzaken.

Lijm het netsnoer niet vast aan de voedingsadapter.

Trek de stekker regelmatig uit het stopcontact en maak de onderkant van de tanden en de ruimte tussen de tanden goed schoon. Als u de stekker lang in het stopcontact laat zitten, kan er zich aan de voet van de tanden stof ophopen, wat kortsluiting en brand zal veroorzaken.

Controleer regelmatig of stekker en de aansluiting voor de netvoeding niet nat zijn.

Voorkomen dat er voorwerpen in het apparaat vallen. Binnendringen van vreemde voorwerpen kan brand veroorzaken.

Als er water of andere vloeistoffen in het apparatuur terechtkomt, de stekker onmiddellijk uit het stopcontact trekken en contact opnemen met de leverancier of een Seiko Epson servicecentrum voor advies. Doorgaan met gebruik kan leiden tot brand.

Geen spuitbussen met brandgevaarlijk gas in of bij dit product gebruiken. Dat kan brand veroorzaken.

Sluit geen telefoonlijn aan op de aansluiting van de kassaladeaansturing. Dit kan de printer en de telefoonlijn beschadigen.

⚠ LET OP:

De kabels niet op een andere wijze aansluiten dan als vermeld in deze handleiding. Een andere wijze van aansluiting kan apparatuurschade of brand veroorzaken.

Dit apparaat moet op een stevige, stabiele en horizontale ondergrond geplaatst worden. Het product kan beschadigd raken of ongelukken veroorzaken als het valt.

Niet gebruiken op plaatsen met een hoge vochtigheidsgraad of veel stof. Overmatig vocht en/of stof kan apparatuurschade of brand tot gevolg hebben.

Geen zware voorwerpen boven op dit product plaatsen. Nooit op dit product gaan staan of leunen. De apparatuur kan defect raken of in elkaar klappen, wat breuk en eventueel letsel kan veroorzaken.

Wees voorzichtig dat u uw vingers niet bezeert aan de handmatige snijder

- *Wanneer u afgedrukt papier verwijdert*
- *Wanneer u andere handelingen uitvoert zoals het plaatsen/ vervangen van de papierrol*

Om ongelukken te voorkomen altijd de stekker van dit product uit het stopcontact trekken als u het langere tijd niet gebruikt.

Waarschuwingsetiketten

De waarschuwingsetiketten op het product geven de volgende veiligheidsmaatregelen mee.

⚠ ⚠ ***LET OP:***
Raak de thermische kop niet aan omdat deze na het afdrukken heel warm kan zijn.

Gebruiksbeperkingen

Wanneer dit product gebruikt wordt voor toepassingen die een hoge mate van betrouwbaarheid/veiligheid vereisen, zoals bijv. transportapparatuur voor vliegtuigen, treinen, schepen, auto's, enz.; rampreventievoorzieningen; diverse soorten beveiligingsapparatuur, enz.; of functionele/precisie-apparatuur, mag u dit product alleen gebruiken indien uw ontwerp voorziet in redundantie en fail-safes ten einde de veiligheid en betrouwbaarheid van het complete systeem te waarborgen. Omdat dit product niet bestemd is voor toepassingen die een uitermate hoge mate van betrouwbaarheid/veiligheid vereisen, zoals luchtvaartapparatuur, primaire communicatieapparatuur, regelapparatuur voor kerninstallaties of medische apparatuur voor directe medische zorg, wordt u geacht uw eigen oordeel te hanteren aangaande de geschiktheid van dit product, op basis van grondige evaluatie.

Downloaden van stuur- en hulpprogramma's en gebruiksaanwijzingen

De meest recente versies van stuur- en hulpprogramma's en gebruiksaanwijzingen kunnen van een van de volgende URL's gedownload worden.

Klanten in Noord-Amerika kunnen gebruik maken van de volgende website:
http://www.epsonexpert.com/

Klanten in andere landen kunnen gebruik maken van de volgende website:
https://download.epson-biz.com/?service=pos

Uitpakken

De printer met standaard specificaties omvat de volgende items.
Neem contact op met de leverancier als er onderdelen beschadigd zijn.

Opmerking:
Afhankelijk van het model is het mogelijk dat de accessoires die u in het vak met de ononderbroken rand ziet, niet zijn meegeleverd.

De vorm van de accessoires is afhankelijk van het model en het land van aankoop.

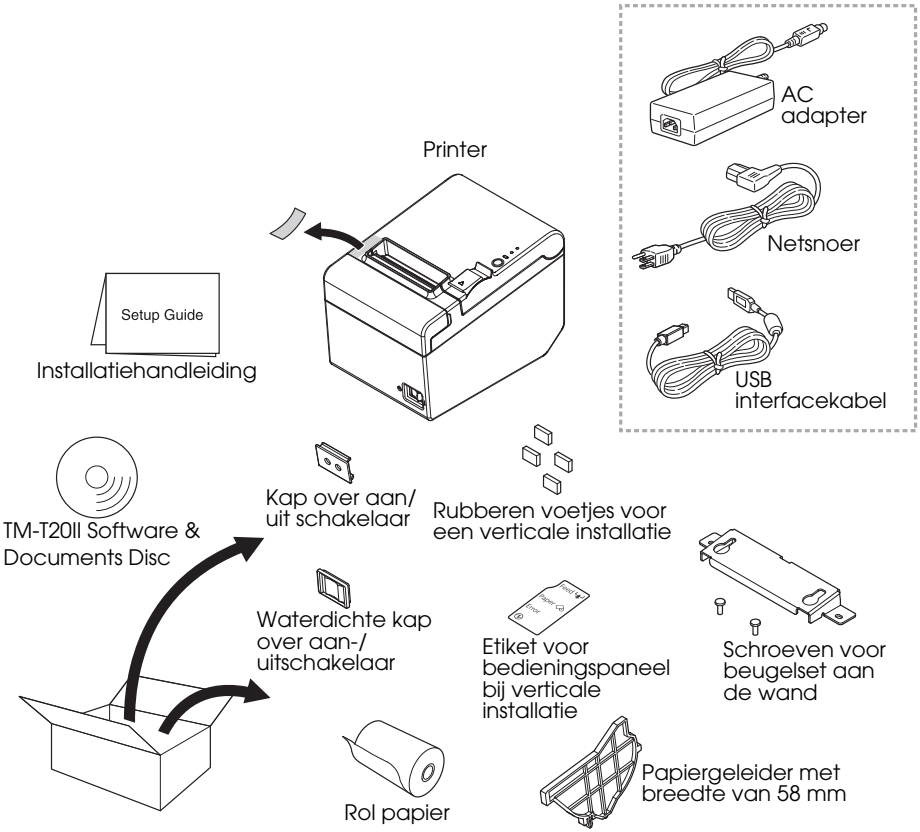

Namen van onderdelen

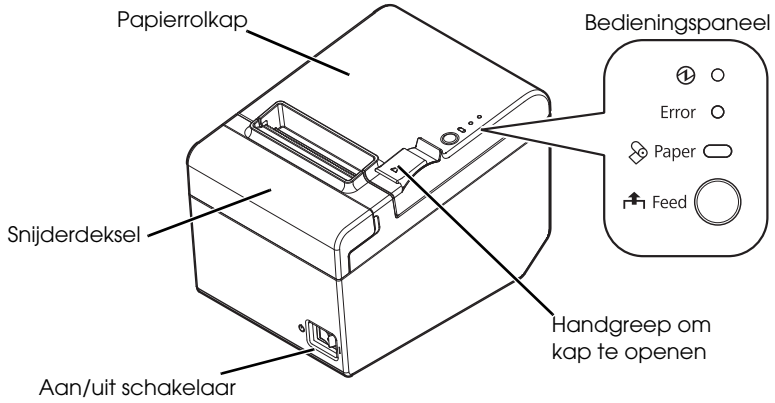

Bedieningspaneel

Aan/Uit-lampje

Dit lampje brandt als de printer aanstaat.

Error-lampje

Geeft aan dat er een fout is.

Papier-led

Aan betekent papier uit. Knipperen geeft de stand-by modus aan.

Feed-knop

Deze knop voert het papier in.

De kabels aansluiten

⚠ ***WAARSCHUWING:***
Gebruik uitsluitend de gespecificeerde AC adapter (AC Adapter, C1 (model: M235B)).

⚠ ***LET OP:***
Gebruik voor een seriële verbinding een null-modemkabel.

Schakel bij een USB-interface de printer nog niet in voordat u het stuurprogramma van de printer hebt geïnstalleerd.

Steek voor het gebruik van een ethernet (10Base-T/100Base-TX) interface niet de telefoonkabel of de lade-uitstoot kabel in de ethernet aansluiting.

Niet aansluiten op stopcontacten in de buurt van apparatuur die spanningsfluctuatie of elektrische ruis veroorzaakt. Met name uit de buurt blijven van apparatuur met grote elektrische motoren.

Nooit proberen de snoeren uit te rekken om een aansluiting te maken. Het netsnoer en de gelijkspanningskabel moeten tijdens gebruik altijd slap hangen.

1. Zorg ervoor dat de printer is uitgeschakeld.
2. Sluit de interfacekabel op de printer aan.
   Zie de afbeelding hieronder voor de vorm van elke aansluiting. (De geïnstalleerde interfaces kunnen per printermodel verschillen.)

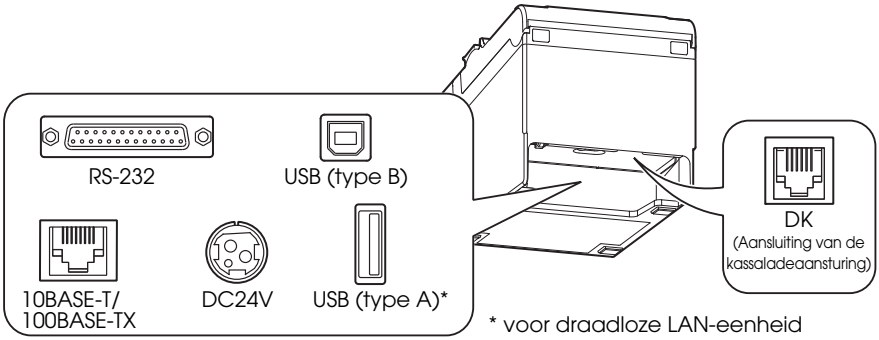

✎ ***Opmerking:***
Maak als u de USB-kabel gebruikt de USB-kabel vast met de haak zoals hieronder aangegeven, dit zorgt ervoor dat de kabel niet loskomt.

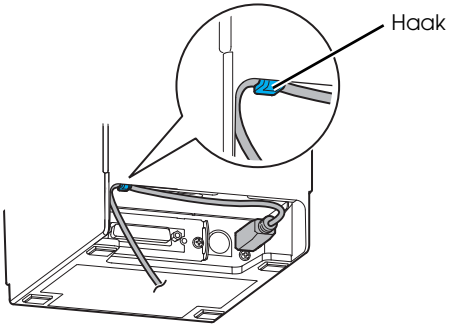

3. Sluit de interfacekabel op de computer aan.
4. Steek het netsnoer in de AC adapter.
5. Steek de gelijkstroomkabel van de AC adapter in de spanningsaansluiting van de printer.

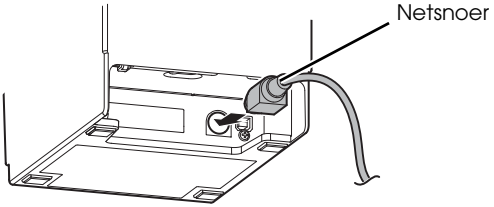

6. Steek het netsnoer in een stopcontact.

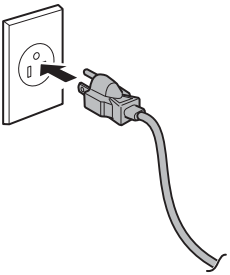

Installatie van de printer

U kunt de printer horizontaal op een plat oppervlak installeren (met de papieruitvoer naar boven) of verticaal (met de papieruitvoer naar voren). U kunt hem ook aan een wand ophangen met behulp van de meegeleverde accessoires.

⚠ ***LET OP:***

Doe het nodige om te voorkomen dat de printer begint te bewegen als gevolg van het vibreren bij het snijden van het appier of openen en sluiten van een lade. Hechtingstape kan hierbij een oplossing zijn.

Verticale installatie van de printer

Als u de printer verticaal installeert, zorg er dan voor dat u het meegeleverde etiket voor het bedieningspaneel bij verticale installatie aanbrengt op de papierrolkap en dat u 4 rubberen voetjes plaatst in de rechthoekige inkepingen op de behuizing van de printer, zoals weergegeven op de afbeelding hieronder.

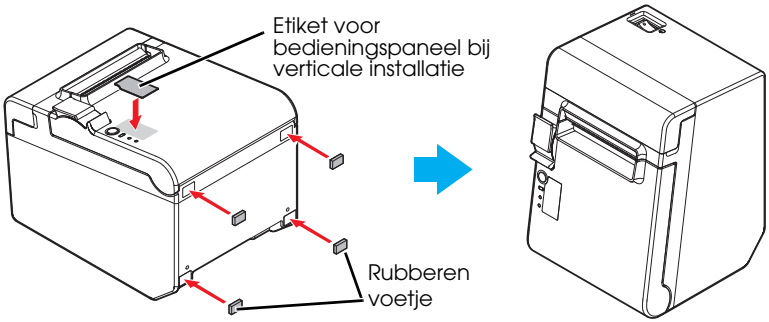

✎ ***Opmerking:***
U kunt de printer zo installeren dat de papierrolkap zich rechtopstaand op het installatie-oppervlak bevindt, met behulp van de meegeleverde beugelset voor op de wand.

1. *Breng het etiket voor het bedieningspaneel voor verticale installatie aan op de papierrolkap.*
2. *Installeer de beugelset voor op de wand op de printer en draai hem vast aan de hand van de 2 meegeleverde schroeven.*
3. *Plaats de 2 rubberen voetjes in de rechthoekige inkepingen op de behuizing van de printer, plaats vervolgens 2 rubberen voetjes binnen de aangegeven lijnen op de beugelset.*
4. *Plaats de printer met de zijde waarop de beugelset is aangebracht naar beneden.*

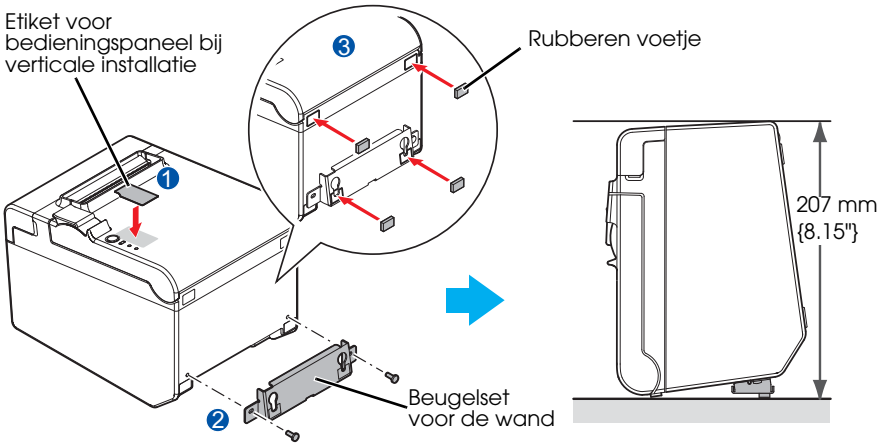

De printer aan een wand hangen

Om de printer aan een wand te hangen dient u de volgende stappen te doorlopen.

⚠ ***LET OP:***

Om de printer op een veilige manier vast te hechten, dient u de beugelset voor de wand te installeren op een houten, betonnen of metalen wand. De wand moet minstens 10 mm dik zijn.

Zorg ervoor dat u metalen schroeven gebruikt.

De schroeven voor de wand dienen over een uittrekkracht te beschikken van 150 N (15,3 kgf) of meer.

1. Installeer 2 schroeven (diameter schroef: 4 mm, diameter kop: 7 tot 9 mm) in de wand op een afstand van 80 mm. Zorg ervoor dat het deel van de schroef in de wand 10 mm of meer bedraagt en de lengte buiten de wand 3 tot 4 mm.

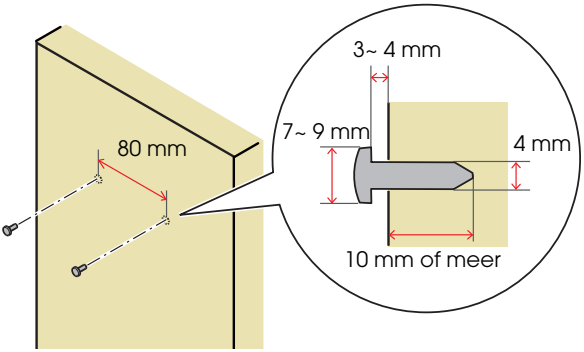

2. Verwijder de 2 geïnstalleerde schroeven van de printer, zoals weergegeven op de afbeelding hieronder.
3. Installeer de beugelset voor op de wand op de printer en draai hem vast aan de hand van de schroeven die werden verwijderd in stap 2.

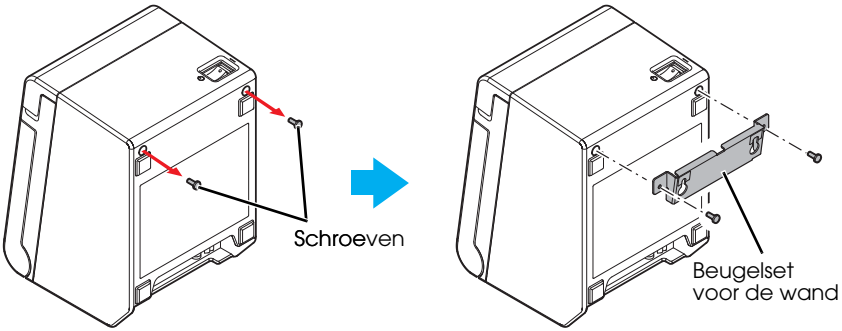

4. Zorg ervoor dat de gaten in de beugelset overeenkomen met de schroeven in de wand en maak de beugelset stevig vast.

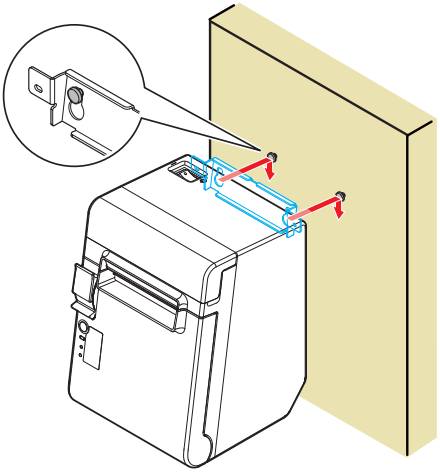

Installeren van rolpapier

Ga als volgt te werk om de papierrol te plaatsen.

1. Druk op de handgreep om de papierrolkap te openen.

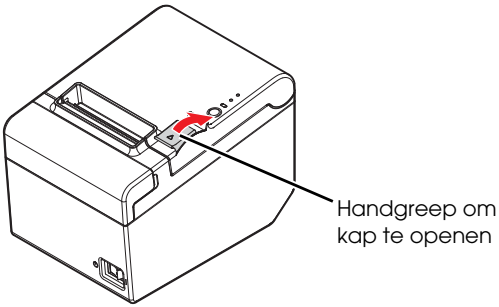

2. Verwijder eventueel het binnenste van de gebruikte papierrol en plaats de papierrol. De juiste richting van het papier wordt getoond op de afbeelding hieronder.

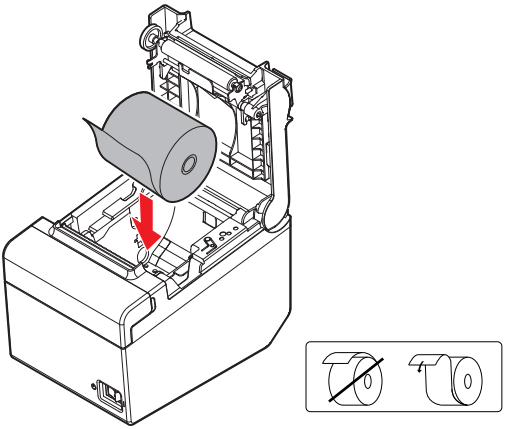

3. Trek er wat papier uit en sluit de papierrolkap.
Wanneer de printer is aangeschakeld wordt de papierrol automatisch afgesneden.

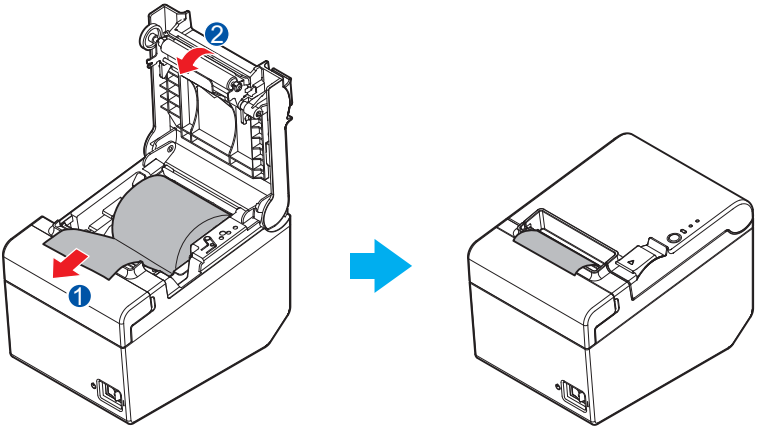

De papierbreedte wijzigen

U kunt de papierbreedte wijzigen van 80 tot 58 mm door de meegeleverde papiergeleider met een breedte van 58 mm te installeren. Volg de onderstaande stappen om de papierbreedte te wijzigen.

⚠ ***LET OP:***

Nadat u de papierbreedte hebt gewijzigd van 80 mm tot 58 mm, kunt u niet terugkeren naar 80 mm.

Zorg er bij het veranderen van de papierbreedte voor dat u de instelling voor de papierbreedte opgeeft met het hulpprogramma voor de TM-T20II.

1. Open de papierrolkap.
2. Plaats 3 uitsteeksels op de papiergeleider van 58 mm op dezelfde lijn als de rechthoekige gaten in de printer en duw hem naar beneden.

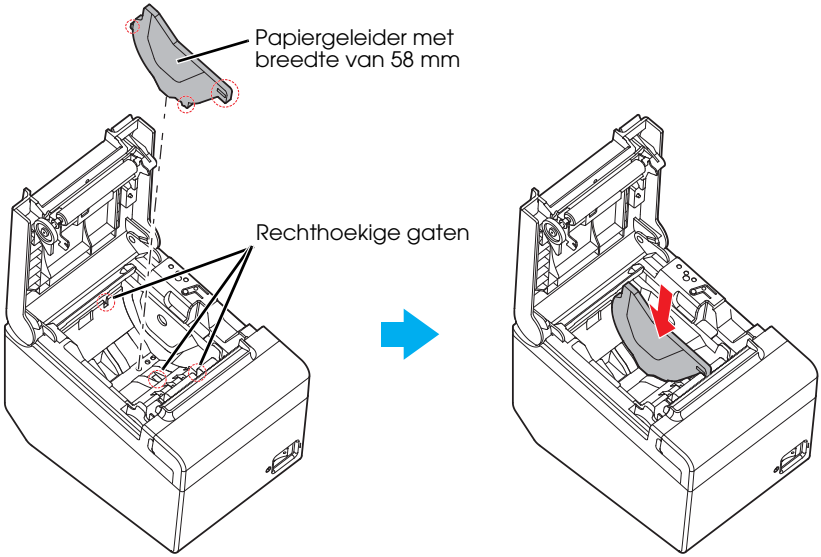

3. Plaats de papierrol.
4. Sluit de papierrolkap.

De kap over de aan/uit schakelaar plaatsen

U kunt het meegeleverde deksel voor de stroomschakelaar gebruiken om te voorkomen dat er per ongeluk op de knop wordt gedrukt.

U kunt de aan/uit schakelaar aan- en uitschakelen door een scherp voorwerp in de gaten van de kap over de aan/uit schakelaar te plaatsen. Om de kap te verwijderen, dient u eveneens een scherp voorwerp te gebruiken.

Er wordt ook een waterdichte kap over de aan/uit schakelaar meegeleverd.

Om deze kap te gebruiken dient u hem te installeren zoals op de afbeelding hieronder wordt aangegeven.

⚠ ***WAARSCHUWING:***
Als er zich een ongeluk voordoet terwijl het deksel van de aan/uitknop is aangebracht, moet u onmiddellijk het voedingssnoer uit het stopcontact trekken. Verder gebruik kan brand of elektrische schokken veroorzaken.

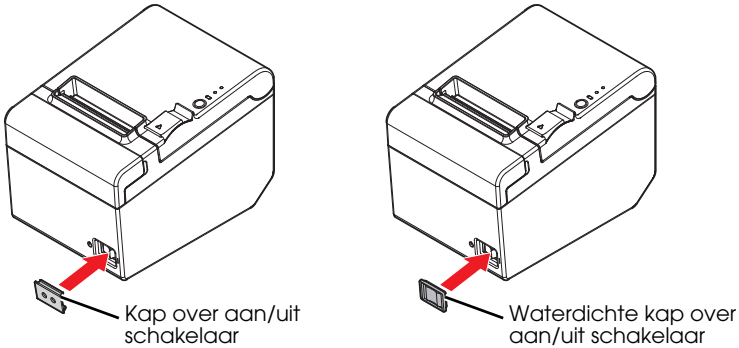

Probleemoplossing

Lichtjes op het bedieningspaneel branden niet

Controleer of het netsnoer goed is aangesloten op de printer en het stopcontact.

Error-lampje aan zonder dat wordt afgedrukt

- ❏ Controleer of de papierrolkap is gesloten. Als deze open staat, moet u hem sluiten.
- ❏ Als het papier-lampje oplicht, moet u controleren of de rol papier goed is geplaatst en of er nog papier aanwezig is.

Error-lampje knippert zonder dat wordt afgedrukt

- ❏ Controleer of het papier is vastgelopen. Als het papier is vastgelopen, moet u het vastgelopen papier verwijderen aan de hand van de onderstaande beschrijving en de papierrol correct plaatsen.
- ❏ Het afdrukken stopt als de kop oververhit raakt en gaat automatisch door als deze weer afkoelt.
- ❏ Schakel in andere gevallen de printer uit en na 10 seconden weer aan.

Vastgelopen papier

Als papier vastloopt, moet u het papier nooit met kracht naar buiten trekken. Open de papierrolkap en verwijder het vastgelopen papier.

LET OP:
Raak de thermische kop niet aan omdat deze na het afdrukken heel warm kan zijn.

Als de papierrolkap niet opent, volg dan de onderstaande stappen:

1. Schakel de printer uit.
2. Plaats uw vingers in de inkepingen aan beide zijden van het snijderdeksel en schuif het in de richting van de pijl op de afbeelding hieronder om het te verwijderen.

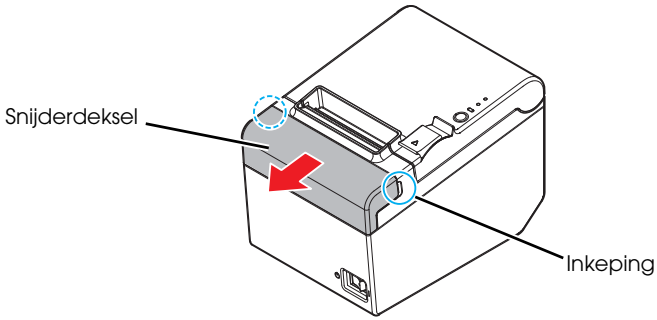

3. Draai aan de knop totdat u een driehoekje ziet in de opening. Hierdoor wordt het snijmes teruggezet naar de normale positie. Raadpleeg de gebruiksaanwijzingen op de achterkant van het snijderdeksel.

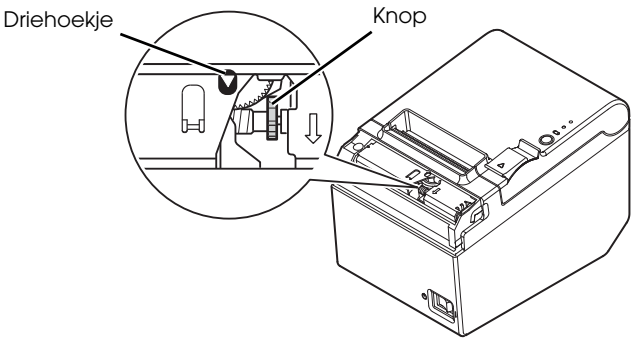

4. Plaats het deksel van de papiersnijder.
5. Open de papierrolkap en verwijder het vastgelopen papier.

Schoonmaken

De behuizing van de printer schoonmaken

Zorg ervoor dat u de printer uitschakelt en veeg het stof van de printerbehuizing met een droge of een vochtige doek.

⚠ ***LET OP:***
Maak het product nooit schoon met alcohol, benzine, verdunner of gelijkaardige oplosmiddelen. U kunt hierdoor immers de plastic of rubberen onderdelen beschadigen of breken.

Reinigen van de thermische kop

⚠ ***LET OP:***
De thermische kop kan na het afdrukken heel warm zijn. Raak hem niet aan en wacht totdat hij is afgekoeld voordat u hem schoonmaakt.

Beschadig de thermische kop niet door hem met uw vingers of harde voorwerpen aan te raken.

Zet de printer uit, open de papierrolkap en maak het verwarmingselement van de thermische kop schoon met een wattenstaafje dat in een alcoholoplosmiddel is gedrenkt (ethanol of isopropanol).

Epson beveelt aan de thermische kop regelmatig (gewoonlijk om de drie maanden) te reinigen om een goede afdrukkwaliteit te behouden.

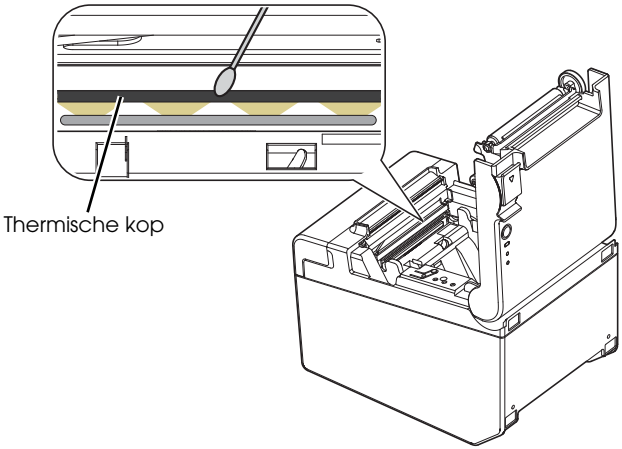

Specificaties

		80 mm papierbreedte	58 mm papierbreedte*
Afdrukmethode		Afdrukken met thermische regel.	
Afdruksnelheid		200 mm/s {7.87"/s} max.; 53.3 lps (3.75 mm {0.15"} feed) Streepjescode en 2D symbool: 100 mm/s {3.93"/s}	
		De bovenvermelde snelheden zijn approximatief. Deze snelheidswaarden zijn van toepassing wanneer de printer afdrukt in de densiteit "Normaal" bij 25°C De snelheid wordt automatisch ingesteld, afhankelijk van de spanning en de temperatuur van de kop.	
Rol papier (enkele laag)	**Breedte**	79,5 mm ± 0,5 mm	57,5 mm ± 0,5 mm
	Diameter	Maximale buitendiameter: 83 mm	
	Spoel	Diameter spoel: Binnen: 12 mm; Buiten: 18 mm	
Type thermisch papier		NTP080-80	NTP058-80
Interface		Serieel: RS-232 Ethernet: 10BASE-T/100BASE-TX USB (type B): Compliance: USB 2.0 Snelheid verbinding: Full-speed (12 Mbps) USB (type A): voor draadloze LAN-eenheid	
Stroomverbruik (bij 24V)		1,5 A	
Temperatuur		Bedrijf: 5 tot 45°C Opslag: –10 tot 50°C, behalve voor papier	
Vochtigheid		Bedrijf: 10 tot 90% RH Opslag: 10 tot 90% RH, behalve voor papier	
Afmetingen		140 × 199 × 146 mm (H × B × D)	
Gewicht		Ong. 1,7 kg {3,74 lb}	

rps: regels per seconde dpi: dots per 25,4 mm (dots per inch)

*: Dit zijn de waarden wanneer de papierbreedte wordt gewijzigd naar 58 mm door de papiergeleider van 58 mm te installeren en de papierbreedte in te stellen met behulp van het hulpprogramma voor de TM-T20II.
Om de papiergeleider van 58 mm te installeren, raadpleeg "De papierbreedte wijzigen" op pagina 15.

WEEE (Waste Electrical and Electronic Equipment) Directive

This information only applies to customers in the European Union, according to Directive 2012/19/EU OF THE EUROPEAN PARLIAMENT AND OF THE COUNCIL OF 04 July 2012 on waste electrical and electronic equipment (WEEE) and legislation transposing and implementing it into various national legal systems, and to customers in countries in Europe, Middle East and Africa (EMEA) where they have implemented equivalent regulations.

For other countries, please contact your local government to investigate the possibility of recycling your product.

English

The crossed out wheeled bin label that can be found on your product indicates that this product should not be disposed of via the normal household waste stream. To prevent possible harm to the environment or human health please separate this product from other waste streams to ensure that it can be recycled in an environmentally sound manner. For more details on available collection facilities please contact your local government office or the retailer where you purchased this product.

Deutsch

Der Aufkleber mit durchgekreuzter Mülltonne an diesem Produkt weist darauf hin, dass dieses Produkt nicht im normalen Hausmüll entsorgt werden darf. Zur Vermeidung einer möglichen Beeinträchtigung der Umwelt oder der menschlichen Gesundheit und um zu gewährleisten, dass es in einer umweltverträglichen Weise recycelt wird, darf dieses Produkt nicht in den Hausmüll gegeben werden. Informationen zu Entsorgungseinrichtungen erhalten Sie bei der zuständigen Behörde oder dem Geschäft, in dem Sie dieses Produkt erworben haben.

Français

L'étiquette apposée sur ce produit et représentant une poubelle barrée indique que le produit ne peut être mis au rebut avec les déchets domestiques normaux. Afin d'éviter d'éventuels dommages au niveau de l'environnement ou sur la santé, veuillez séparer ce produit des autres déchets de manière à garantir qu'il soit recyclé de manière sûre au niveau environnemental. Pour plus de détails sur les sites de collecte existants, veuillez contacter l'administration locale ou le détaillant auprès duquel vous avez acheté ce produit.

Italiano

L'etichetta con il contenitore barrato applicata sull'imballo indica che il prodotto non deve essere smaltito tramite la procedura normale di smaltimento dei rifiuti domestici. Per evitare eventuali danni all'ambiente e alla salute umana, separare questo prodotto da altri rifiuti domestici in modo che possa essere riciclato in base alle procedure di rispetto dell'ambiente. Per maggiori dettagli sulle strutture di raccolta disponibili, contattare l'ufficio competente del proprio comune o il rivenditore del prodotto.

Español

La etiqueta de un contenedor tachado que hallará en su producto indica que este producto no se puede tirar con la basura doméstica normal. Para impedir posibles daños medioambientales o para la salud, separe este producto de otros canales de desecho para garantizar que se recicle de una forma segura para el medio ambiente. Para más información sobre las instalaciones de recolección disponibles, diríjase a las autoridades locales o al punto de venta donde adquirió este producto.

Português

A etiqueta com o símbolo de um contentor de lixo traçado com uma cruz que aparece no produto indica que este produto não deve ser deitado fora juntamente com o lixo doméstico. Para evitar possíveis danos no ambiente ou na saúde pública, por favor separe este produto de outros lixos; desta forma, terá a certeza de que pode ser reciclado através de métodos não prejudiciais ao ambiente. Para obter mais informações sobre os locais de recolha de lixo disponíveis, contacte a sua junta de freguesia, câmara municipal ou localonde comprou este produto.

Nederlands

Op uw product is een label van een rolcontainer met een kruis erdoor aangebracht. Dit label wil zeggen dat dit product niet bij het normale huishoudelijk afval mag worden ingezameld. Om eventuele schade aan het milieu of de gezondheid van de mens te voorkomen moet dit product gescheiden van al het ander afval worden ingezameld, zodat het op een verantwoorde wijze kan worden verwerkt. Voor meer informatie over uw lokale afvalinzameling wendt u zich tot uw gemeente of de leverancier bij wie u dit product hebt gekocht.

Dansk

Etiketten med et kryds over skraldespanden på hjul, der sidder på produktet, angiver, at dette produkt ikke må bortskaffes sammen med almindeligt husholdningsaffald. For at beskytte miljø og helbred skal dette produkt bortskaffes separat, så det kan genbruges på en måde, der er god for miljøet. Kontakt de lokale myndigheder eller den forhandler, hos hvem du har købt produktet, vedrørende steder, hvor du kan aflevere produktet.

Suomi

Laite on merkitty jäteastia-symbolilla, jonka yli on vedetty rasti. Tämä tarkoittaa, ettei laitetta saa hävittää normaalin talousjätteen mukana. Älä hävitä laitetta normaalin jätteen seassa vaan varmista, että laite kierrätetään ympäristöystävällisellä tavalla, jottei ympäristölle tai ihmisille aiheudu vahinkoa. Lisätietoja kierrätyksestä ja keräyspisteistä saa ottamalla yhteyttä paikallisiin viranomaisiin tai jälleenmyyjään, jolta laite ostettiin.

Svenska

Symbolen med en överkorsad soptunna innebär att denna produkt inte får kastas i vanligt hushållsavfall. För att skydda miljön ska denna produkt inte kastas tillsammans med vanligt hushållsavfall utan lämnas för återvinning på tillbörligt sätt. För mer information om uppsamlingsplatser kontakta din lokala myndighet eller den återförsäljare där du har köpt produkten.

Norsk

Det er krysset over merket av beholderen på hjul som vises på produktet, som angir at dette produktet ikke skal kastes sammen med vanlig husholdningsavfall. Hold dette produktet atskilt fra annet avfall slik at det kan resirkuleres på en miljømessig forsvarlig måte og dermed forhindre eventuell skade på miljø eller helse. Hvis du vil ha mer informasjon om hvor produktet kan leveres inn, kontakter du kommunale myndigheter eller forhandleren der du kjøpte dette produktet.

Česky

Štítek s přeškrtnutým odpadkovým košem na kolečkách, který lze nalézt na výrobku, označuje, že tento product se nemá likvidovat s běžným domovním odpadem. V zájmu ochrany životního prostředí a lidského zdraví zlikvidujte tento výrobek jako tříděný odpad, který se recykluje způsobem šetrným k životnímu prostředí. Podrobnější informace o sběrných dvorech pro tříděný odpad získáte na obecním úřadě nebo u prodejce, u kterého jste příslušný výrobek zakoupili.

Magyar

A terméken található, áthúzott szemetest ábrázoló címke azt jelzi, hogy ezt a terméket nem szabad a rendes háztartási szeméttel együtt kidobni. Az esetleges környezeti- vagy egészségkárosodást megelőzendő, kérjük, hogy ezt a terméket a többi szeméttől elkülönítve helyezze el, és biztosítsa, hogy azt környezetbarát módon újrahasznosítsák. A rendelkezésére álló begyűjtő létesítményekről kérjük tájékozódjon a megfelelő helyi állami szerveknél vagy a viszonteladónál, ahol a terméket vásárolta.

Polski

Symbol przekreślonego kosza znajdujący się na produkcie oznacza, że nie może on być utylizowany razem z normalnymi odpadami z gospodarstwa domowego. Aby zapobiec potencjalnemu zagrożeniu dla środowiska lub zdrowia ludzkiego, produkt ten należy odseparować od reszty odpadów z gospodarstwa domowego i utylizować w ekologicznie właściwy sposób. Szczegółowe informacje na temat punktów zbiórki odpadów można uzyskać w lokalnych urzędach lub u sprzedawcy danego produktu.

Slovensky

Štítok s preškrtnutým odpadkovým košom na kolieskach, ktorý je možné nájsť na výrobku, označuje, že tento product sa nemá likvidovať s bežným komunálnym odpadom. V záujme ochrany životného prostredia a ľudského zdravia zlikvidujte tento výrobok ako triedený odpad, ktorý sa recykluje spôsobom šetrným k životnému prostrediu. Podrobnejšie informácie o zberných dvoroch pre triedený odpad získate na obecnom úrade alebo u predajcu, u ktorého ste príslušný výrobok zakúpili.

Slovenski

Prečrtan koš za smeti na etiketi, katero lahko najdete na vašem izdelku, pomeni, da tega izdelka ne smete odvreči podobno kot vse ostale smeti. Da bi preprečili morebitne škodljive vplive na okolje ali zdravje, ločite izdelek od vseh ostalih in poskrbite, da bo recikliran na okolju prijazen način. Natančne informacije o tem, kje se nahajajo primerna odlagališča, pridobite v vašem krajevnem uradu ali pri prodajalcu.

Eesti

Teie tootele kleebitud tähis, mis kujutab ratastega prügikonteinerit, millele on rist peale tõmmatud, keelab toote kõrvaldamise majapidamisjäätmetega sarnasel viisil. Keskkonnale või inimeste tervisele tekitatava võimaliku kahju vältimiseks eraldage toode teistest jäätmetest, et tagada selle korduvkasutamine keskkonnasäästlikul viisil. Kui soovite saada rohkem teavet võimalike kogumispunktide kohta, võtke ühendust kohaliku omavalituse ametnikuga või teile toote müünud jaemüüjaga.

Lietuviškai

Užbraukta ratuota šiukšliadėžės etiketė, kurią rasite ant jūsų produkto, reiškia, kad šis produktas neturėtų būti išmestas kartu su įprastinėmis buitinėmis šiukšlėmis. Siekiant išvengti galiamos žalos aplinkai bei žmonių sveikatai, prašome atskirti šį produktą nuo kitų atliekų, ir įsitikinti, kad jis būtų perdirbtas aplinkai nepavojingu būdu. Jei reikia išsamesnės informacijos apie atliekų surinkimo ypatumus, prašome kreiptis į savo vietos valdžios įstaigas arba į mažmeninį pardavėją, iš kurio jūs įsigijote šį produktą.

Latviski

Marķējums ar pārsvītrotu atkritumu tvertni uz riteņiem, kas redzams uz izstrādājuma, norāda, ka šo izstrādājumu nedrīkst likvidēt kopā ar parastajiem sadzīves atkritumiem. Lai novērstu iespējamo kaitējumu videi vai cilvēku veselībai, lūdzu, atdaliet šo izstrādājumu no citiem atkritumiem, tādējādi nodrošinot tā otrreizējo pārstrādi videi drošā veidā. Papildinformācijai par pieejamajām atkritumu savākšanas iespējām, lūdzu, sazinieties ar vietējo pašvaldību vai mazumtirgotāju, no kura jūs iegādājāties šo izstrādājumu.

Ελληνικά

Η διαγραμμένη ετικέτα του τροχοφόρου κάδου απορριμμάτων που θα βρείτε πάνω στο προϊόν σας υποδεικνύει ότι αυτό το προϊόν δεν πρέπει να απορρίπτεται μέσω του κανονικού δικτύου αποκομιδής οικιακών απορριμμάτων. Για να αποτρέψετε πιθανές επιπτώσεις στο περιβάλλον ή την ατομική υγεία, παρακαλούμε να διαχωρίσετε αυτό το προϊόν από άλλα δίκτυα αποκομιδής ώστε να διασφαλίσετε ότι είναι δυνατή η ανακύκλωσή του με έναν περιβαλλοντικά θεμιτό τρόπο. Για περισσότερες πληροφορίες σχετικά με τις διαθέσιμες δυνατότητες συλλογής απορριμμάτων, παρακαλούμε να επικοινωνήσετε με την τοπική κυβερνητική αρχή ή το κατάστημα λιανικής από όπου αγοράσατε αυτό το προϊόν.

Türkçe

Ürününüzün üzerinde bulunan çarpı işaretli tekerlekli kutu etiketi, bu ürünün normal ev atık sistemi vasıtasıyla elden çıkarılmaması gerektiğini gösterir. Çevreye ve insan sağlığına zarar vermeyi önlemek için, lütfen bu ürünü çevreye zarar vermeyecek şekilde geri dönüşüme tabi tutulmak üzere diğer atıklardan ayırın. Mevcut toplama tesisleri ile ilgili ayrıntılı bilgi edinmek için, yerel devlet makamlarıyla veya bu ürünü satın aldığınız satıcıyla irtibata geçin.

Română

Eticheta arătând un coş de gunoi tăiat cu două linii încrucişate, care poate fi găsită pe produs, indică faptul că acesta nu trebuie aruncat la gunoi laolaltă cu gunoiul menajer. Pentru a evita posibila degradare a mediului înconjurător sau a sănătăţii umane, colectaţi separat acest produs de gunoiul menajer pentru a vă asigura că poate fi reciclat într-un mod ecologic. Pentru mai multe detalii privind punctele disponibile de colectare, contactaţi autorităţile locale sau comerciantul de la care aţi achiziţionat acest produs.

Български

Етикетът, представляващ зачертано кошче за боклук в кръг, който можете да видите върху вашия продукт, означава, че този продукт не трябва да се изхвърля заедно с обикновените домакински отпадъци. За предпазване от евентуални щети върху околната среда или човешкото здраве, моля, отделете този продукт от останалите отпадъци, за да се гарантира, че той ще бъде рециклиран по екологично съобразен начин. За повече информация относно наличните места за събиране на отпадъци, моля, свържете се с местните власти или търговеца, от когото сте закупили този продукт.

Hrvatski

Oznaka prekrižene kante za otpad koja se nalazi na vašem proizvodu znači da se ovaj proizvod ne smije odlagati u obično kućno smeće. Da bi se spriječili negativni učinci na okoliš ili ljudsko zdravlje odvojite ovaj proizvod od ostalog otpada da bi se osiguralo njegovo recikliranje na ekološki prihvatljiv način. Više pojedinosti o dostupnim reciklažnim dvorištima zatražite u uredu lokalne samouprave ili od prodavača od kojeg ste kupili ovaj proizvod.

Македонски

Прецртаната ознака во круг за кантата што е прикажана на производот посочува дека овој производ не смее да се фрла со редовниот домашен отпад. За да спречите можни штети за животната средина или по здравјето на луѓето, одвојте го овој производ од другиот домашен отпад за да обезбедите негово рециклирање на начин којшто нема да ѝ наштети на животната средина. Контактирајте со општинската канцеларија или со продавачот каде што го купивте овој производ за повеќе детали околу достапните собирни локации.

Srpski

Okrugla oznaka sa precrtanom kantom za odlaganje otpada koja se nalazi na proizvodu znači da se ovaj proizvod i priložene baterije ne smeju odlagati u otpad na uobičajen način. Da bi se sprečio štetan uticaj na okolinu ili na zdravlje ljudi, odvojte ovaj proizvod i njegove baterije od ostalog otpada kako bi se oni reciklirali na ekološki prihvatljiv način. Za više detalja o mestima za reciklažu obratite se lokalnoj samoupravi ili prodavcu od koga ste kupili ovaj proizvod.