EPSON
EXCEED YOUR VISION

TM-T20II

Käyttöohje

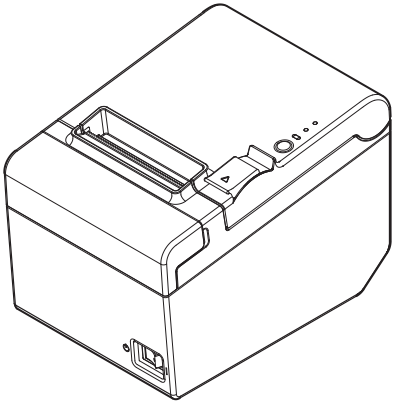

M00069102FI

Kaikki oikeudet pidätetään. Mitään tämän julkaisun osaa ei saa kopioida, tallentaa hakujärjestelmään tai lähettää missään muodossa tai tarkoituksessa elektronisesti, mekaanisesti, tulostamalla, tallentamalla tai millään muulla tavalla ilman Seiko Epson Corporationilta ennalta saamaa kirjallista lupaa. Tämän käyttöohjeen sisältämää tietoa ei sido patenttivastuu. Vaikka käyttöohjeiden laadinta on tehty erittäin huolella, Seiko Epson Corporation ei ole vastuussa mahdollisista virheistä tai puutteista. Se ei myöskään ole vastuussa käyttöohjeiden sisältämästä tiedosta johtuvista vahingoista.

Seiko Epson Corporation eikä sen kumppanit ole vastuussa tämän tuotteen ostajalle tai kolmansille osapuolille vahingoista, tappioista, kuluista tai kustannuksista, joiden syynä on: onnettomuus, tuotteen väärinkäyttö tai tuotteelle tehdyt luvattomat muokkaukset, korjaukset tai muutokset, tai (lukuun ottamatta Yhdysvaltoja) Seiko Epson Corporationin käyttö- ja huolto-ohjeiden noudattamatta jättäminen.

Seiko Epson Corporation ei ole vastuussa vahingoista tai ongelmista, jotka aiheutuvat muiden kuin Seiko Epson Corporationin aidoiksi Epson-tuotteiksi tai Epsonin hyväksymiksi tuotteiksi nimeämien vaihtoehtojen tai kulutustarvikkeiden käytöstä.

EPSON on Seiko Epson Corporationin rekisteröimä tavaramerkki.

Exceed Your Vision on Seiko Epson Corporationin rekisteröimä tavaramerkki tai tavaramerkki.

Kaikki muut tavaramerkit ovat vastaavien omistajien omaisuutta ja niitä käytetään ainoastaan tunnistamiseen.

Tuotetietoja voidaan muuttaa ilman erillistä ilmoitusta.

HUOMIO: Käyttöohjeen tiedot voivat muuttua ilman erillistä ilmoitusta.

© Seiko Epson Corporation 2013-2016. Kaikki oikeudet pidätetään.

Tärkeä turvallisuustiedote

Tämä osio sisältää tärkeää tietoa, jolla varmistetaan tuotteen turvallinen ja tehokas käyttö. Lue tämä osio huolellisesti ja säilytä se paikassa, josta löydät sen helposti.

Tunnusten merkitys

Tämän käyttöohjeen tunnukset tunnistetaan niiden tärkeystason mukaan alla esitetyllä tavalla. Lue alla olevat ohjeet huolellisesti ennen tuotteen käyttöä.

⚠ ***VAROITUS:***
Noudata varoituksia tarkoin, jotta vältyt vakavilta ruumiillisilta vammoilta.

⚠ ***HUOMAUTUS:***
Noudata huomautuksia tarkoin, jotta vältyt pieniltä henkilövammoilta, laitevahingoilta tai tietojen menetykseltä.

✎ ***Huomio:***
Huomiot sisältävät tärkeää tietoa ja hyödyllisiä vinkkejä laitteistollesi.

Turvallisuustoimet

⚠ ***VAROITUS:***
Sulje laitteesi heti, jos siitä tulee savua, outoa hajua tai epätavallista ääntä. Jatkuva käyttö saattaa aiheuttaa tulipalon tai sähköiskun. Kytke laite välittömästi verkkovirrasta ja ota yhteys jälleenmyyjääsi tai Seiko Epson-huoltokeskukseen.

Älä koskaan yritä korjata tuotetta itse. Sopimattomasti korjattu tuote saattaa olla vaarallinen.

Älä koskaan pura tai muokkaa tätä tuotetta. Tuotteeseen kajoaminen saattaa aiheuttaa vamman, tulipalon tai sähköiskun.

Varmista, että käytät määritettyä AC-sovitin. Liittäminen sopimattomaan virtalähteeseen voi aiheuttaa tulipalon.

Älä koskaan aseta tai irrota virtapistoketta märillä käsillä. Seurauksena saattaa olla vakava sähköisku.

Älä kuormita virtapistorasiaa (seinäpistorasiaa) liikaa. Muista aina kytkeä virtajohto vakiopistorasiaan. Pistorasian ylikuormitus saattaa aiheuttaa tulipalon.

Varmista, että virtajohtosi on asiaankuuluvien turvallisuusstandardien mukainen, ja että se on varustettu virtajärjestelmän maadoitusterminaalilla (PE-terminaali). Muuten seurauksena saattaa olla sähköisku.

Käsittele johtoja varoen. Sopimaton käsittely saattaa aiheuttaa tulipalon tai sähköiskun.

- *Älä käytä vioittuneita johtoja.*
- *Älä muokkaa tai yritä korjata johtoja.*
- *Älä aseta esineitä johtojen päälle.*
- *Vältä johtojen liiallista taivutusta, vääntämistä tai vetämistä.*
- *Älä aseta johtoja lämmityslaitteiden läheisyyteen.*
- *Tarkista, että pistoke on puhdas ennen sen liittämistä.*
- *Tarkista, että AC-läpivienti on puhdas ennen kuin liität virtaliittimen siihen.*
- *Varmista, että työnnät piikit ja virtaliittimen kunnolla sisään.*

Käytä vain mukana tulevaa virtajohtoa. Älä käytä mukana tulevaa virtajohtoa minkään muun kuin sille tarkoitetun laitteen kanssa. Muuten seurauksena saattaa olla tulipalo tai sähköisku.

Älä koskaan liimaa AC-läpivientiä ja virtajohtoa yhteen.

Irrota virtapistoke säännöllisesti pistorasiasta ja puhdista piikkien kanta ja niiden välinen osa. Jos jätät virtapistokkeen pistorasiaan pitkäksi aikaa, piikkien kantaan kerääntyy pölyä, ja seurauksena saattaa olla oikosulku tai tulipalo.

Tarkista säännöllisesti, että pistoke ja AC-läpivienti eivät ole märkiä (kosketuksissa nesteiden, esim. veden kanssa).

Älä pudota tai tiputa laitteen päälle mitään vierasta materiaalia. Vieraiden esineiden pääsy laitteeseen saattaa aiheuttaa tulipalon.

Jos laitteen päälle tippuu vettä tai muuta nestettä, kytke virtajohto välittömästi irti verkkovirrasta, ja ota sen jälkeen yhteys jälleenmyyjääsi tai Seiko Epson-huoltokeskukseen. Jos laite on käytössä tästä huolimatta, se saattaa aiheuttaa tulipalon.

Älä käytä tulenarkoja kaasuja sisältäviä aerosolisuihkeita tuotteen sisällä tai ympärillä. Se saattaa aiheuttaa tulipalon.

Älä kytke puhelinlinjaa laatikon aukaisuliittimeen, muuten tulostin ja puhelinlinja saattavat vioittua.

⚠ ***HUOMAUTUS:***

Älä kytke kaapeleita muulla kuin tässä käyttöohjeessa mainitulla tavalla. Vääränlaiset kytkennät voivat aiheuttaa laitevikoja ja tulipalon.

Muista asettaa laite tukevalle, tasaiselle ja vaakasuoralle pinnalle. Tuote voi mennä rikki tai aiheuttaa henkilövammoja tippuessaan.

Älä käytä tuotetta liian kosteissa tai pölyisissä paikoissa. Liian korkea kosteus ja pölyisyys voivat aiheuttaa laitevikoja tai tulipalon.

Älä aseta painavia esineitä tuotteen päälle. Älä koskaan nouse tuotteen päälle tai nojaa siihen. Laite saattaa tippua tai romahtaa, ja aiheuttaa laitevahingon ja mahdollisesti henkilövammoja.

Varo satuttamasta sormiasi manuaalileikkurissa,

- *kun poistat tulostetun paperin*
- *kun suoritat muita toimintoja, kuten paperirullan syöttö/vaihto*

Varmista laitteen turvallinen käyttö kytkemällä tuotteen virta pois, kun et enää käytä sitä.

Huomautuslaput

Tuotteen huomautuslaput ilmaisevat seuraavia varotoimia.

⚠ ♨ ***HUOMAUTUS:***

Älä koske lämpöpäähän, sillä se voi olla erittäin kuuma tulostuksen jälkeen.

Käyttörajoitukset

Kun tätä tuotetta käytetään korkeaa luotettavuutta/turvallisuutta vaativien sovellusten, kuten kuljetuslaitteita (lento, juna, meri, auto jne.) koskevien sovellusten kanssa; katastrofeja ennakoivien laitteiden kanssa; erilaisten turvallisuuslaitteiden jne. kanssa; tai toiminnallisten/tarkkuuslaitteiden kanssa jne., sinun tulisi käyttää tuotetta ainoastaan sen jälkeen kun olet sisällyttänyt siihen vikaa turvaavia ja ylimääriä koskevia toimintoja turvallisuuden ja koko järjestelmän luotettavuuden takaamiseksi. Tätä tuotetta ei ole tarkoitettu erittäin korkeaa luotettavuutta/turvallisuutta vaativien sovellusten, kuten avaruuslaitteistoa, pääviestintälaitteistoa, ydinvoiman valvontalaitteistoa tai lääkehoitoon liittyviä lääketieteellisiä laitteistoja jne. koskevien sovellusten käyttöön. Päätä itse huolellisen arvioinnin jälkeen, soveltuuko tämä tuote käyttötarkoitukseesi.

Ohjainten, apuohjelmien ja käyttöohjeiden lataus

Ohjainten, apuohjelmien ja käyttöohjeiden viimeisimmät versiot voidaan ladata seuraavien URL-osoitteiden kautta.

Seuraava web-sivusto on tarkoitettu Pohjois-Amerikassa asuville asiakkaille:
http://www.epsonexpert.com/

Seuraava web-sivusto on tarkoitettu muissa maissa asuville asiakkaille:
https://download.epson-biz.com/?service=pos

Paketin sisältö

Seuraavat tavarat tulevat standardimääräyksiä noudattavan tulostimen mukana. Ota yhteyttä jälleenmyyjään, mikäli yksikin tavaroista on vahingoittunut.

Huomio:

Katkoviivalla merkityssä laatikossa olevia lisävarusteita ei toimiteta välttämättä kaikkien mallien mukana.

Tavaroiden muoto vaihtelee mallin ja alueen mukaan.

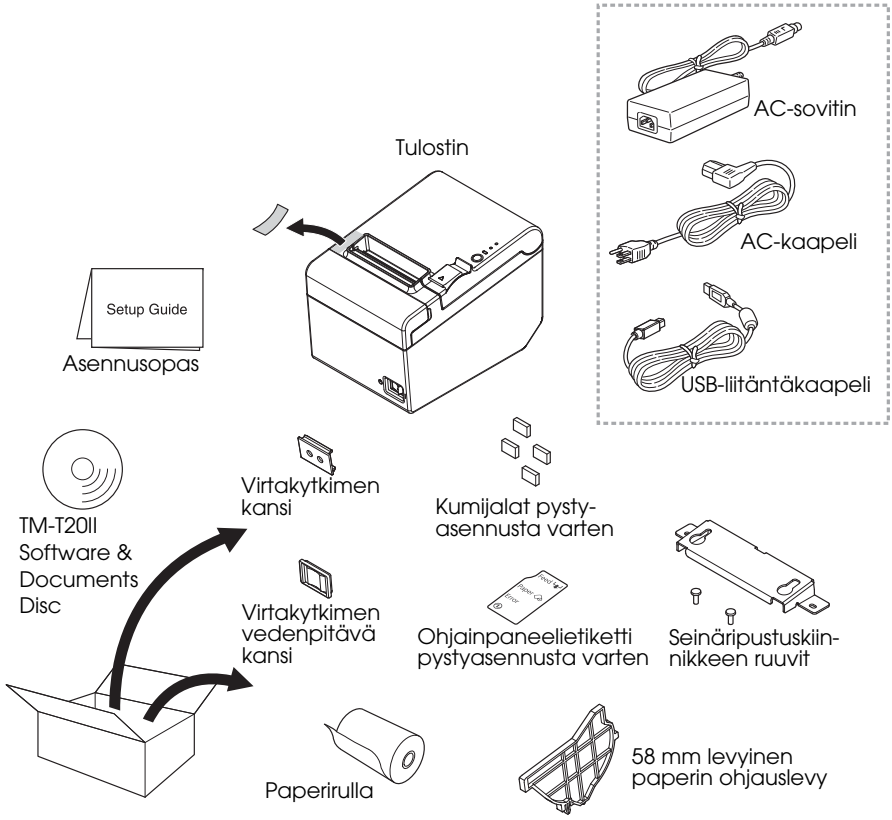

Osien nimet

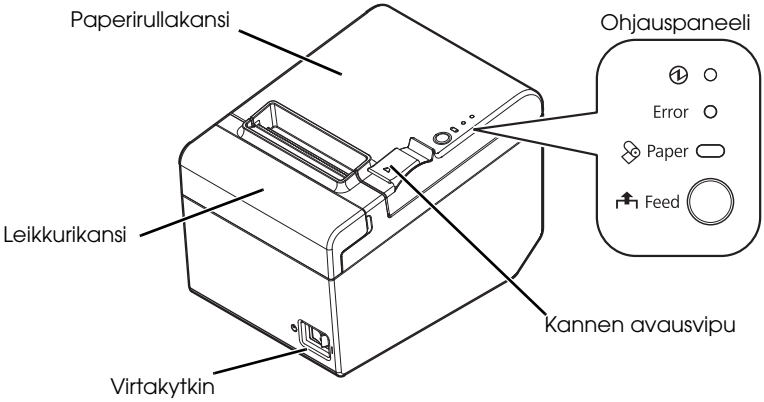

Ohjauspaneeli

(Virta) LED

LED-valo palaa, kun tulostin on päällä.

Error LED

Ilmaisee virheen.

Paper LED

On ilmaisee, että paperi on ulkona. Välkkyvä valo ilmaisee valmiustilaa.

Feed -painike

Tällä painikkeella syötetään paperia.

Kaapeleiden kytkentä

⚠ ***VAROITUS:***
Varmista, että käytät määritettyä AC-sovitin (AC Adapter, C1 (Malli: M235B)).

⚠ ***HUOMAUTUS:***
Käytä sarjaliitäntää varten null modeemi-kaapelia.

Älä kytke tulostinta päälle USB-liitäntää varten, ennen kuin olet asentanut tulostinohjaimen.

Jos käytät Ethernet-liitäntää (10Base-T/100Base-TX), älä liitä puhelinlinjaa tai laatikon avauskaapelia Ethernet-liittimeen.

Älä kytke sähköpistorasioihin, jotka ovat lähellä laitteita, jotka aiheuttavat jännitevaihteluita tai sähköistä ääntä. Pysy erityisesti kaukana laitteista, jotka käyttävät isoja sähkömoottoreita.

Älä koskaan yritä venyttää johtoja liitännän aikaansaamiseksi. Virtajohdon tulee pysyä sopivan löysänä koko käytön ajan.

1. Varmista että tulostin on kytketty pois päältä.
2. Kytke liitäntäkaapeli tulostimeen.
   Katso jokaisen liittimen muoto alla olevasta kuvasta. (Asennetut liittimet vaihtelevat tulostinmallin mukaan.)

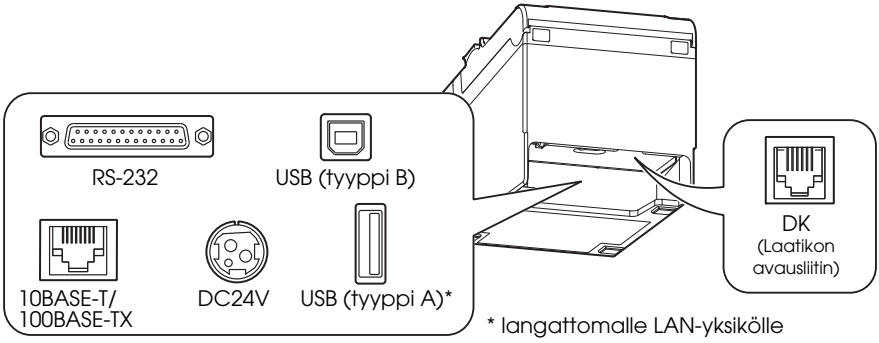

✎ ***Huomio:***
Kun liität USB-kaapelin, kiinnitä USB-kaapeli alla olevassa kuvassa näytetyllä koukulla, jotta kaapelin irtoaminen estetään.

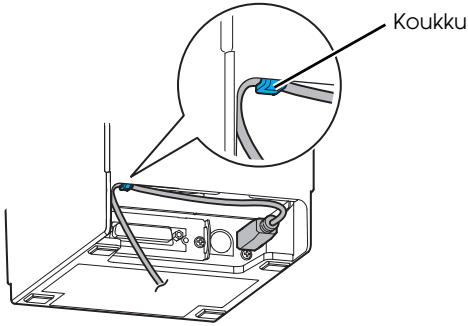

3. Kytke liitäntäkaapeli tietokoneeseen.
4. Liitä AC-kaapeli AC-sovittimeen.
5. Liitä AC-sovittimen DC-kaapeli tulostimen virtaliittimeen.

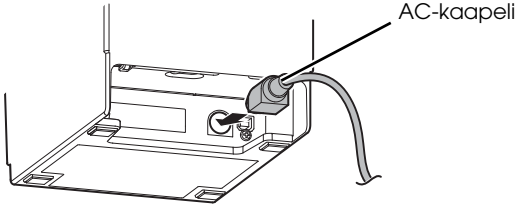

6. Liitä AC-pistoke pistorasiaan.

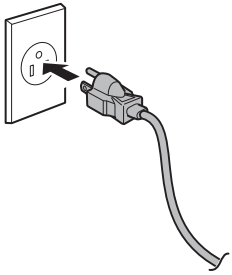

Tulostimen asennus

Voit asentaa tulostimen vaaka-asentoon tasaiselle pinnalle (paperinsyöttöaukko ylhäällä) tai pystyasentoon (paperinsyöttöaukko edessä). Voit myös kiinnittää sen seinään käyttämällä mukana tulevia tarvikkeita.

⚠ ***HUOMAUTUS:***
Tee tarvittavat toimenpiteet estääksesi tulostimen liikkumisen paperin leikkauksen ja syöttölaatikon käytön aikana. Kiinnitysteippi on valinnaisena saatava lisätarvike.

Tulostimen pystyasennus

Kun asennat tulostimen pystyasentoon, kiinnitä tulostimen pystyasennusta varten tarkoitettu ohjainpaneelietiketti paperirullakannen päälle, ja kiinnitä 4 kumijalkaa tulostinkotelon suorakulmaisiin sisennyksiin alla olevan kuvan osoittamalla tavalla.

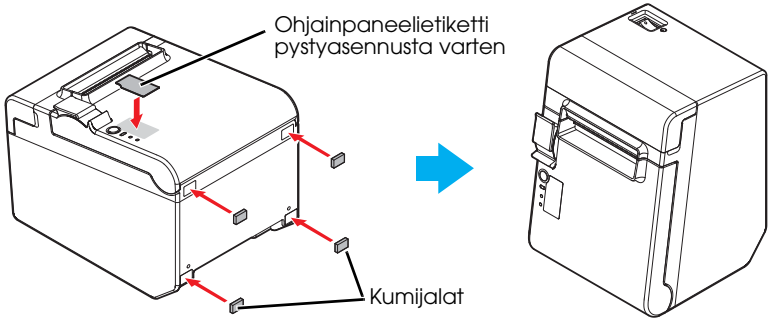

Huomio:
Voit asentaa tulostimen niin, että paperirullakansi on pystysuorassa asennuspintaan nähden käyttämällä mukana tulevaa seinäripustuskiinnikettä.

1. *Liitä pystyasennusta varten tarkoitettu ohjainpaneelietiketti paperirullakanteen.*
2. *Asenna seinäripustuskiinnike tulostimeen ja kiinnitä se 2 mukana tulevalla ruuvilla.*
3. *Kiinnitä 2 kumijalkaa tulostinkotelon suorakulmaisiin sisennyksiin ja kiinnitä toiset 2 kumijalkaa ripustuskiinnikkeen piirrettyyn linjaan.*

4. *Aseta tulostin seinäripustuskiinnike alaspäin.*

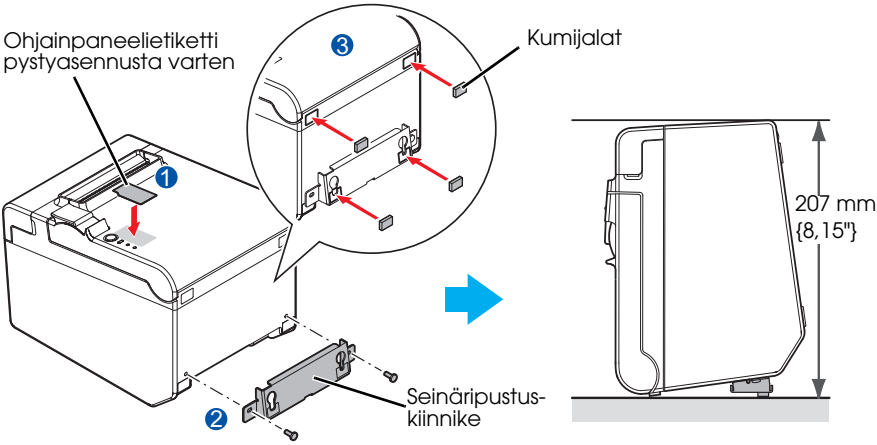

Tulostimen ripustaminen seinään

Ripusta tulostin seinään alla olevien ohjeiden mukaisesti.

⚠ ***HUOMAUTUS:***

Kiinnitä tulostin turvallisesti asentamalla seinäripustuskiinnike puu-, betoni- tai metalliseinään. Seinän tulisi olla vähintään 10 mm {0,4"} paksu.

Varmista että käytät metallisia ruuveja.

Seinäruuvien ulosvetolujuuden tulee olla vähintään 150 N (15,3 kp).

1. Asenna 2 ruuvia (ruuvin halkaisija: 4 mm {0,16"}, pään halkaisija: 7 - 9 mm {0,28 - 0,35"}) seinässä 80 mm {3,15"} väleissä. Varmista että ruuvin pituus seinässä on vähintään 10 mm {0,39"}, ja että sen pituus seinän ulkopuolella on 3 - 4 mm {0,12 - 0,16"}.

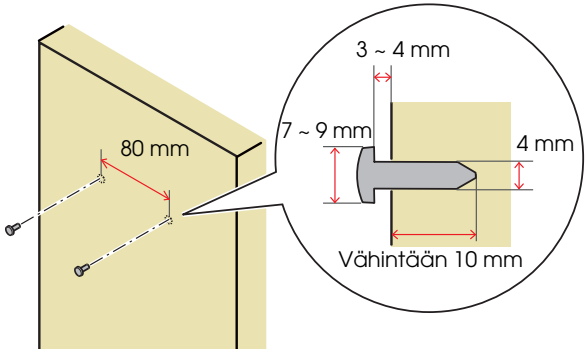

2. Irrota 2 asennettua ruuvia tulostimesta alla olevan kuvan osoittamalla tavalla.

3. Asenna seinäripustuskiinnike tulostimeen ja kiinnitä se vaiheessa 2 irrotetuilla ruuveilla.

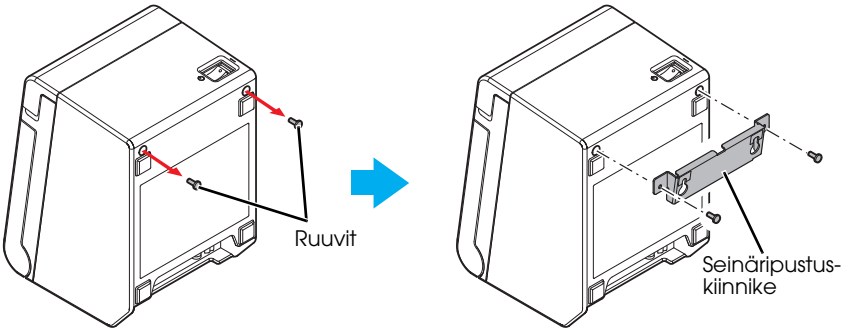

4. Linjaa seinäripustuskiinnikkeen kolot seinässä olevien ruuvien kanssa ja kiinnitä kiinnike turvallisesti.

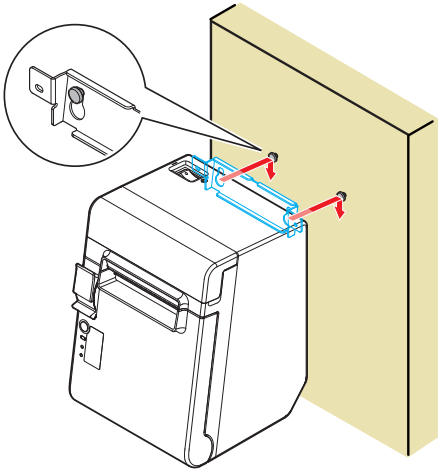

Paperirullan asennus

Asenna paperirulla alla olevien ohjeiden mukaan.

1. Avaa paperirullakansi kannen avausvivun avulla.

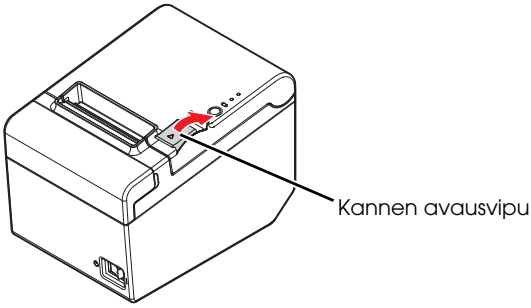

2. Irrota käytetyn paperirullan keskiö jos tarpeen, ja aseta uusi paperirulla. Paperin oikea suunta on näytetty alla olevassa kuvassa.

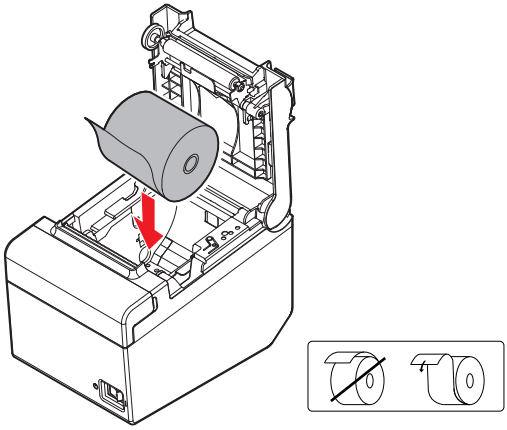

3. Vedä paperia hieman ulos, ja sulje paperirullakansi.
   Kun tulostimen virta on kytketty päälle, paperirulla leikataan automaattisesti.

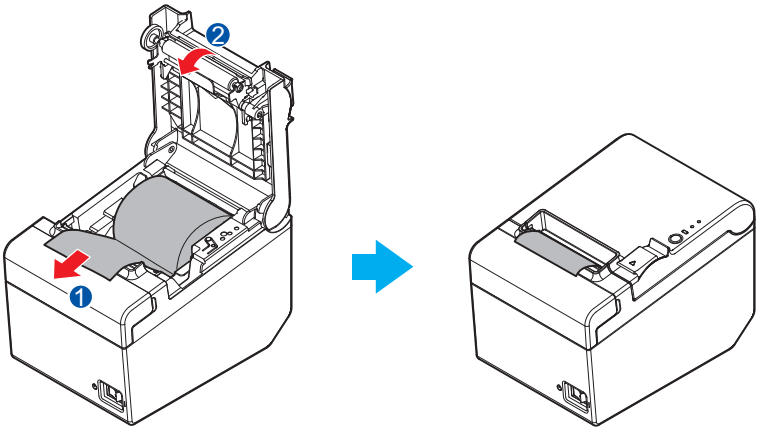

Paperileveyden vaihto

Voit vaihtaa paperin leveyttä 80 mm:stä 58 mm:iin asentamalla mukana tulevan 58 mm levyisen paperin ohjauslevyn. Vaihda paperin leveys alla olevien ohjeiden mukaan.

⚠ ***HUOMAUTUS:***

Jos olet vaihtanut paperin leveyden 80:stä 58 mm:iin, et voi enää vaihtaa sitä takaisin 80 mm:iin.

Kun vaihdat paperin leveyttä, varmista että teet paperileveysasetukset TM-T20II -tulostimelle tarkoitetulla apuohjelmalla.

1. Avaa paperirullakansi.
2. Linjaa 58 mm levyisen paperin ohjauslevyn 3 uloketta tulostimen suorakulmaisten kolojen kanssa ja työnnä sitä alaspäin.

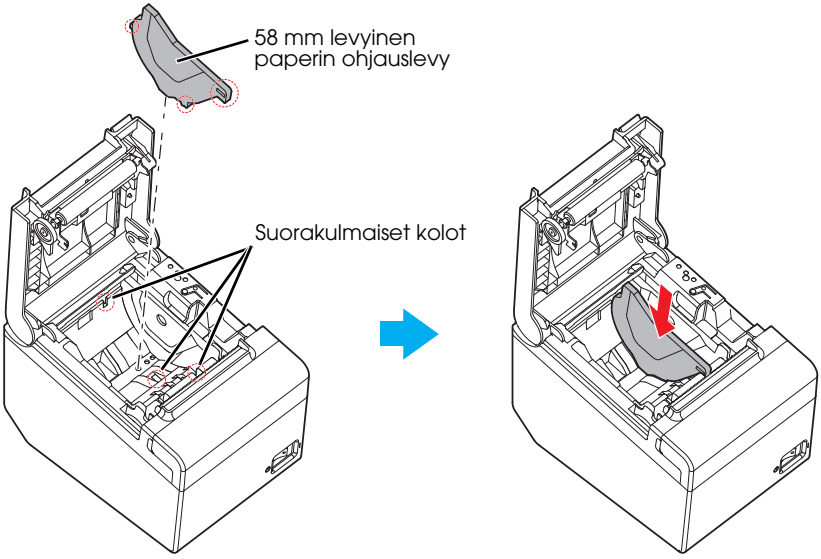

3. Asenna paperirulla.
4. Sulje paperirullakansi.

Virtakytkimen kannen kiinnitys

Oheinen virtakytkimen kansi takaa, että virtakytkintä ei paineta vahingossa.

Voit kytkeä virtakytkimen päälle ja pois päältä asettamalla terävän esineen virtakytkimen kannen reikiin. Irrota myös kansi käyttämällä terävää esinettä.

Tulostimen mukana tulee myös virtakytkimen vedenpitävä kansi.

Asenna kannet alla olevan kuvan osoittamalla tavalla.

⚠ ***VAROITUS:***
Jos virtakytkimen kannen ollessa kiinni tapahtuu onnettomuus, kytke virtajohto irti välittömästi. Jatkuva käyttö voi aiheuttaa tulipalon tai sähköiskun.

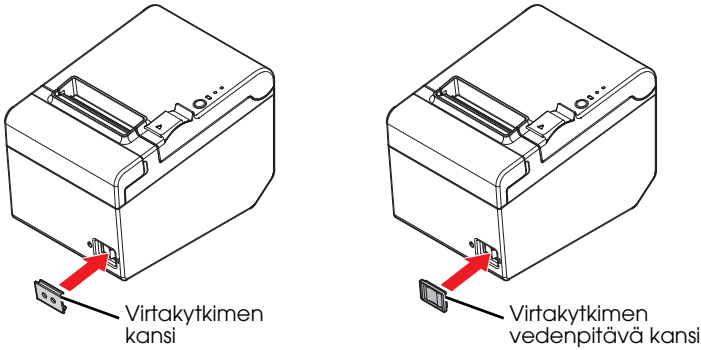

Vianetsintä

Ohjauspaneelissa ei ole valoa

Tarkista että virtalähdekaapeli on kytketty kunnolla tulostimeen ja pistorasiaan.

Error LED-valo on päällä, mutta tulostin ei tulosta

- ❏ Tarkista että paperirullakansi on kiinni. Jos se on auki, sulje se.
- ❏ Jos Paper LED-valo on **on**-asennossa, tarkista että paperirulla on oikein asennettu ja että paperirullassa on vielä paperia.

Error LED-valo vilkkuu, mutta tulostin ei tulosta

- ❏ Tarkista onko tulostimessa paperitukos. Jos paperi on jumissa, poista paperitukos alla olevien ohjeiden mukaan ja aseta paperirulla kunnolla paikoilleen.
- ❏ Tulostus loppuu, jos lämpöpää ylikuumenee. Tulostus jatkuu automaattisesti, kun lämpöpää on jäähtynyt.
- ❏ Muussa tapauksessa sammuta tulostin ja kytke se takaisin päälle 10 sekunnin kuluttua.

Kun paperi jumittuu

Älä koskaan vedä jumittunutta paperia väkisin. Avaa paperirullakansi ja poista paperitukos.

HUOMAUTUS:
Älä koske lämpöpäähän, sillä se voi olla erittäin kuuma tulostuksen jälkeen.

Jos paperirullakansi ei aukea, seuraa alla olevia ohjeita.

1. Sammuta tulostin.
2. Laita sormet leikkurikannen molemmilla sivuilla oleviin sisennyksiin ja irrota se liu'uttamalla nuolen suuntaisesti alla olevan kuvan osoittamalla tavalla.

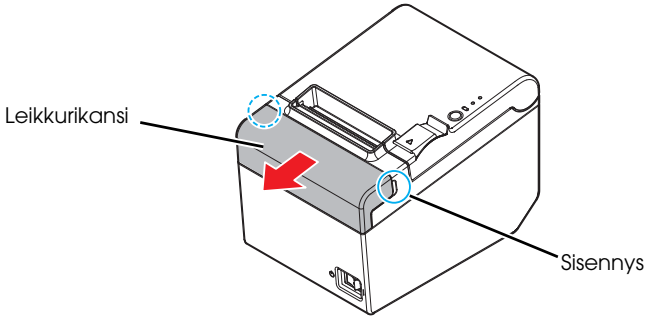

3. Käännä kahvaa, kunnes näet kolmion. Tämä kääntää leikkurin terän normaaliasentoon. Katso leikkurikannen takana olevat käyttöohjeet.

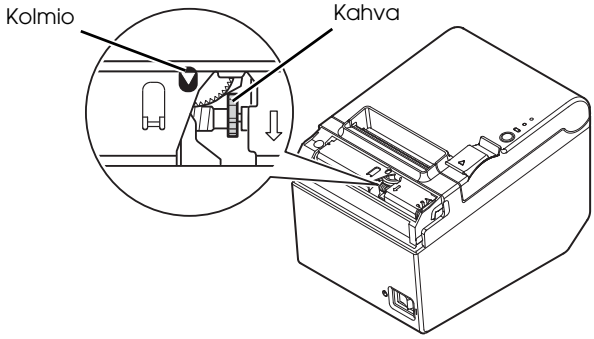

4. Asenna leikkurikansi.
5. Avaa paperirullakansi ja poista paperitukos.

Puhdistus

Tulostinkotelon puhdistus

Muista kytkeä tulostin pois päältä. Pyyhi lika tulostinkotelosta kuivalla tai kostealla liinalla.

⚠ ***HUOMAUTUS:***
Älä koskaan puhdista tuotetta alkoholilla, bentseenillä, tinnerillä tai muilla samankaltaisilla liuottimilla. Se saattaa vahingoittaa tai rikkoa muovisia ja kumisia tulostimen osia.

Lämpöpään puhdistus

⚠ ***HUOMAUTUS:***
Lämpöpää saattaa olla erittäin kuuma tulostuksen jälkeen. Älä koske niihin. Anna niiden jäähtyä ennen kuin puhdistat ne.

Älä vahingoita lämpöpäätä koskemalla siihen sormillasi tai kovalla esineellä.

Kytke tulostin pois päältä, avaa paperirullakansi ja puhdista lämpöpään lämpenevät osat alkoholipitoiseen (etanoli tai IPA) liuottimeen kastetulla vanupuikolla.

Epson suosittelee lämpöpään puhdistamista säännöllisesti (yleensä kolmen kuukauden välein), jotta tulostuslaatu säilyy hyvänä.

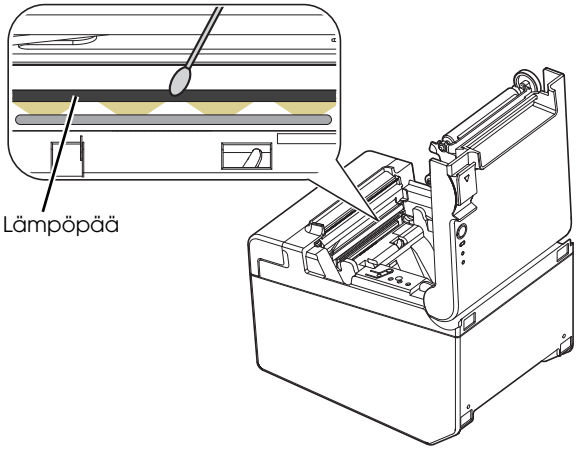

Tekniset tiedot

		80 mm paperileveys	58 mm paperileveys*
Tulostustapa		Lämpötulostus	
Tulostusnopeus		200 mm/s enint.; 53,3 lps (3,75 mm syöttö) Viivakoodi ja 2D-tunnus: 100 mm/s	
		Yllä olevat nopeusarvot ovat arvioita. Arvot on laskettu, kun tulostin tulostaa "Normal"-tiheydellä 25 °C asteessa {77 °F}. Tulostin säätää nopeuden automaattisesti käytetystä jännitteestä ja lämpöpään lämpötilasta riippuen.	
Paperirulla (yksinkertainen)	**Leveys**	79,5 mm ± 0,5 mm {3,13" ± 0,02"}	57,5 mm ± 0,5 mm {2,26" ± 0,02"}
	Halkaisija	Korkein mahdollinen ulkohalkaisija: 83 mm {3,27"}	
	Keskiö	Keskiön halkaisija: Sisäpuoli: 12 mm {0,47"}; Ulkopuoli: 18 mm {0,71"}	
Lämpöpaperityyppi		NTP080-80	NTP058-80
Liitännät		Sarja: RS-232 Ethernet: 10BASE-T/100BASE-TX USB (tyyppi B): Yhteensopivuus: USB 2.0 Viestintänopeus: Täysi nopeus (12 Mbps) USB (tyyppi A): langattomalle LAN-yksikölle	
Virrankulutus (arvossa 24 V)		1,5 A	
Lämpötila		Käytössä: 5 - 45 °C {41 - 113 °F} Säilytyksessä: –10 - 50 °C {14 - 122 °F}, paitsi paperille	
Kosteus		Käytössä: 10 - 90 % RH Säilytyksessä: 10 - 90 % RH, paitsi paperille	
Mitat		140 × 199 × 146 mm (L × S × K)	
Paino (massa)		Noin 1,7 kg {3,74 lb}	

riviä/sek: riviä sekunnissa dpi: pistettä per 25,4 mm (pistettä per tuuma)

*: Arvot vastaavat niitä arvoja, kun paperinleveys on vaihdettu 58 mm:iin asentamalla 58 mm levyinen paperin ohjauslevy, ja kun paperin leveyden asetukset on tehty käyttämällä TM-T20II:lle tarkoitettua apuohjelmaa.
Katso 58 mm levyisen paperin ohjauslevyn asennus "Paperileveyden vaihto" sivulla 14.

WEEE (Waste Electrical and Electronic Equipment) Directive

This information only applies to customers in the European Union, according to Directive 2012/19/EU OF THE EUROPEAN PARLIAMENT AND OF THE COUNCIL OF 04 July 2012 on waste electrical and electronic equipment (WEEE) and legislation transposing and implementing it into various national legal systems, and to customers in countries in Europe, Middle East and Africa (EMEA) where they have implemented equivalent regulations.

For other countries, please contact your local government to investigate the possibility of recycling your product.

English

The crossed out wheeled bin label that can be found on your product indicates that this product should not be disposed of via the normal household waste stream. To prevent possible harm to the environment or human health please separate this product from other waste streams to ensure that it can be recycled in an environmentally sound manner. For more details on available collection facilities please contact your local government office or the retailer where you purchased this product.

Deutsch

Der Aufkleber mit durchgekreuzter Mülltonne an diesem Produkt weist darauf hin, dass dieses Produkt nicht im normalen Hausmüll entsorgt werden darf. Zur Vermeidung einer möglichen Beeinträchtigung der Umwelt oder der menschlichen Gesundheit und um zu gewährleisten, dass es in einer umweltverträglichen Weise recycelt wird, darf dieses Produkt nicht in den Hausmüll gegeben werden. Informationen zu Entsorgungseinrichtungen erhalten Sie bei der zuständigen Behörde oder dem Geschäft, in dem Sie dieses Produkt erworben haben.

Français

L'étiquette apposée sur ce produit et représentant une poubelle barrée indique que le produit ne peut être mis au rebut avec les déchets domestiques normaux. Afin d'éviter d'éventuels dommages au niveau de l'environnement ou sur la santé, veuillez séparer ce produit des autres déchets de manière à garantir qu'il soit recyclé de manière sûre au niveau environnemental. Pour plus de détails sur les sites de collecte existants, veuillez contacter l'administration locale ou le détaillant auprès duquel vous avez acheté ce produit.

Italiano

L'etichetta con il contenitore barrato applicata sull'imballo indica che il prodotto non deve essere smaltito tramite la procedura normale di smaltimento dei rifiuti domestici. Per evitare eventuali danni all'ambiente e alla salute umana, separare questo prodotto da altri rifiuti domestici in modo che possa essere riciclato in base alle procedure di rispetto dell'ambiente. Per maggiori dettagli sulle strutture di raccolta disponibili, contattare l'ufficio competente del proprio comune o il rivenditore del prodotto.

Español

La etiqueta de un contenedor tachado que hallará en su producto indica que este producto no se puede tirar con la basura doméstica normal. Para impedir posibles daños medioambientales o para la salud, separe este producto de otros canales de desecho para garantizar que se recicle de una forma segura para el medio ambiente. Para más información sobre las instalaciones de recolección disponibles, diríjase a las autoridades locales o al punto de venta donde adquirió este producto.

Português

A etiqueta com o símbolo de um contentor de lixo traçado com uma cruz que aparece no produto indica que este produto não deve ser deitado fora juntamente com o lixo doméstico. Para evitar possíveis danos no ambiente ou na saúde pública, por favor separe este produto de outros lixos; desta forma, terá a certeza de que pode ser reciclado através de métodos não prejudiciais ao ambiente. Para obter mais informações sobre os locais de recolha de lixo disponíveis, contacte a sua junta de freguesia, câmara municipal ou localonde comprou este produto.

Nederlands

Op uw product is een label van een rolcontainer met een kruis erdoor aangebracht. Dit label wil zeggen dat dit product niet bij het normale huishoudelijk afval mag worden ingezameld. Om eventuele schade aan het milieu of de gezondheid van de mens te voorkomen moet dit product gescheiden van al het ander afval worden ingezameld, zodat het op een verantwoorde wijze kan worden verwerkt. Voor meer informatie over uw lokale afvalinzameling wendt u zich tot uw gemeente of de leverancier bij wie u dit product hebt gekocht.

Dansk

Etiketten med et kryds over skraldespanden på hjul, der sidder på produktet, angiver, at dette produkt ikke må bortskaffes sammen med almindeligt husholdningsaffald. For at beskytte miljø og helbred skal dette produkt bortskaffes separat, så det kan genbruges på en måde, der er god for miljøet. Kontakt de lokale myndigheder eller den forhandler, hos hvem du har købt produktet, vedrørende steder, hvor du kan aflevere produktet.

Suomi

Laite on merkitty jäteastia-symbolilla, jonka yli on vedetty rasti. Tämä tarkoittaa, ettei laitetta saa hävittää normaalin talousjätteen mukana. Älä hävitä laitetta normaalin jätteen seassa vaan varmista, että laite kierrätetään ympäristöystävällisellä tavalla, jottei ympäristölle tai ihmisille aiheudu vahinkoa. Lisätietoja kierrätyksestä ja keräyspisteistä saa ottamalla yhteyttä paikallisiin viranomaisiin tai jälleenmyyjään, jolta laite ostettiin.

Svenska

Symbolen med en överkorsad soptunna innebär att denna produkt inte får kastas i vanligt hushållsavfall. För att skydda miljön ska denna produkt inte kastas tillsammans med vanligt hushållsavfall utan lämnas för återvinning på tillbörligt sätt. För mer information om uppsamlingsplatser kontakta din lokala myndighet eller den återförsäljare där du har köpt produkten.

Norsk

Det er krysset over merket av beholderen på hjul som vises på produktet, som angir at dette produktet ikke skal kastes sammen med vanlig husholdningsavfall. Hold dette produktet atskilt fra annet avfall slik at det kan resirkuleres på en miljømessig forsvarlig måte og dermed forhindre eventuell skade på miljø eller helse. Hvis du vil ha mer informasjon om hvor produktet kan leveres inn, kontakter du kommunale myndigheter eller forhandleren der du kjøpte dette produktet.

Česky

Štítek s přeškrtnutým odpadkovým košem na kolečkách, který lze nalézt na výrobku, označuje, že tento product se nemá likvidovat s běžným domovním odpadem. V zájmu ochrany životního prostředí a lidského zdraví zlikvidujte tento výrobek jako tříděný odpad, který se recykluje způsobem šetrným k životnímu prostředí. Podrobnější informace o sběrných dvorech pro tříděný odpad získáte na obecním úřadě nebo u prodejce, u kterého jste příslušný výrobek zakoupili.

Magyar

A terméken található, áthúzott szemetest ábrázoló címke azt jelzi, hogy ezt a terméket nem szabad a rendes háztartási szeméttel együtt kidobni. Az esetleges környezeti- vagy egészségkárosodást megelőzendő, kérjük, hogy ezt a terméket a többi szeméttől elkülönítve helyezze el, és biztosítsa, hogy azt környezetbarát módon újrahasznosítsák. A rendelkezésére álló begyűjtő létesítményekről kérjük tájékozódjon a megfelelő helyi állami szerveknél vagy a viszonteladónál, ahol a terméket vásárolta.

Polski

Symbol przekreślonego kosza znajdujący się na produkcie oznacza, że nie może on być utylizowany razem z normalnymi odpadami z gospodarstwa domowego. Aby zapobiec potencjalnemu zagrożeniu dla środowiska lub zdrowia ludzkiego, produkt ten należy odseparować od reszty odpadów z gospodarstwa domowego i utylizować w ekologicznie właściwy sposób. Szczegółowe informacje na temat punktów zbiórki odpadów można uzyskać w lokalnych urzędach lub u sprzedawcy danego produktu.

Slovensky

Štítok s preškrtnutým odpadkovým košom na kolieskach, ktorý je možné nájsť na výrobku, označuje, že tento product sa nemá likvidovať s bežným komunálnym odpadom. V záujme ochrany životného prostredia a ľudského zdravia zlikvidujte tento výrobok ako triedený odpad, ktorý sa recykluje spôsobom šetrným k životnému prostrediu. Podrobnejšie informácie o zberných dvoroch pre triedený odpad získate na obecnom úrade alebo u predajcu, u ktorého ste príslušný výrobok zakúpili.

Slovenski

Prečrtan koš za smeti na etiketi, katero lahko najdete na vašem izdelku, pomeni, da tega izdelka ne smete odvreči podobno kot vse ostale smeti. Da bi preprečili morebitne škodljive vplive na okolje ali zdravje, ločite izdelek od vseh ostalih in poskrbite, da bo recikliran na okolju prijazen način. Natančne informacije o tem, kje se nahajajo primerna odlagališča, pridobite v vašem krajevnem uradu ali pri prodajalcu.

Eesti

Teie tootele kleebitud tähis, mis kujutab ratastega prügikonteinerit, millele on rist peale tõmmatud, keelab toote kõrvaldamise majapidamisjäätmetega samasel viisil. Keskkonnale või inimeste tervisele tekitatava võimaliku kahju vältimiseks eraldage toode teistest jäätmetest, et tagada selle korduvkasutamine keskkonnasäästlikul viisil. Kui soovite saada rohkem teavet võimalike kogumispunktide kohta, võtke ühendust kohaliku omavalituse ametnikuga või teile toote müünud jaemüüjaga.

Lietuviškai

Užbraukta ratuota šiukšliadėžės etiketė, kurią rasite ant jūsų produkto, reiškia, kad šis produktas neturėtų būti išmestas kartu su įprastinėmis buitinėmis šiukšlėmis. Šiekiant išvengti galiamos žalos aplinkai bei žmonių sveikatai, prašome atskirti šį produktą nuo kitų atliekų, ir įsitikinti, kad jis būtų perdirbtas aplinkai nepavojingu būdu. Jei reikia išsamesnės informacijos apie atliekų surinkimo ypatumus, prašome kreiptis į savo vietos valdžios įstaigas arba į mažmeninį pardavėją, iš kurio jūs įsigijote šį produktą.

Latviski

Marķējums ar pārsvītrotu atkritumu tvertni uz ritenīšiem, kas redzams uz izstrādājuma, norāda, ka šo izstrādājumu nedrīkst likvidēt kopā ar parastajiem sadzīves atkritumiem. Lai novērstu iespējamo kaitējumu videi vai cilvēku veselībai, lūdzu, atdaliet šo izstrādājumu no citiem atkritumiem, tādējādi nodrošinot tā otrreizējo pārstrādi videi drošā veidā. Papildinformācijai par pieejamajām atkritumu savākšanas iespējām, lūdzu, sazinieties ar vietējo pašvaldību vai mazumtirgotāju, no kura jūs iegādājāties šo izstrādājumu.

Ελληνικά

Η διαγραμμένη ετικέτα του τροχοφόρου κάδου απορριμμάτων που θα βρείτε πάνω στο προϊόν σας υποδεικνύει ότι αυτό το προϊόν δεν πρέπει να απορρίπτεται μέσω του κανονικού δικτύου αποκομιδής οικιακών απορριμμάτων. Για να αποτρέψετε πιθανές επιπτώσεις στο περιβάλλον ή την ατομική υγεία, παρακαλούμε να διαχωρίσετε αυτό το προϊόν από άλλα δίκτυα αποκομιδής ώστε να διασφαλίσετε ότι είναι δυνατή η ανακύκλωσή του με έναν περιβαλλοντικά θεμιτό τρόπο. Για περισσότερες πληροφορίες σχετικά με τις διαθέσιμες δυνατότητες συλλογής απορριμμάτων, παρακαλούμε να επικοινωνήσετε με την τοπική κυβερνητική αρχή ή το κατάστημα λιανικής από όπου αγοράσατε αυτό το προϊόν.

Türkçe

Ürününüzün üzerinde bulunan çarpı işaretli tekerlekli kutu etiketi, bu ürünün normal ev atık sistemi vasıtasıyla elden çıkarılmaması gerektiğini gösterir. Çevreye ve insan sağlığına zarar vermeyi önlemek için, lütfen bu ürünü çevreye zarar vermeyecek şekilde geri dönüşüme tabi tutulmak üzere diğer atıklardan ayırın. Mevcut toplama tesisleri ile ilgili ayrıntılı bilgi edinmek için, yerel devlet makamlarıyla veya bu ürünü satın aldığınız satıcıyla irtibata geçin.

Română

Eticheta arătând un coş de gunoi tăiat cu două linii încrucişate, care poate fi găsită pe produs, indică faptul că acesta nu trebuie aruncat la gunoi laolaltă cu gunoiul menajer. Pentru a evita posibila degradare a mediului înconjurător sau a sănătăţii umane, colectaţi separat acest produs de gunoiul menajer pentru a vă asigura că poate fi reciclat într-un mod ecologic. Pentru mai multe detalii privind punctele disponibile de colectare, contactaţi autorităţile locale sau comerciantul de la care aţi achiziţionat acest produs.

Български

Етикетът, представляващ зачертано кошче за боклук в кръг, който можете да видите върху вашия продукт, означава, че този продукт не трябва да се изхвърля заедно с обикновените домакински отпадъци. За предпазване от евентуални щети върху околната среда или човешкото здраве, моля, отделете този продукт от останалите отпадъци, за да се гарантира, че той ще бъде рециклиран по екологично съобразен начин. За повече информация относно наличните места за събиране на отпадъци, моля, свържете се с местните власти или търговеца, от когото сте закупили този продукт.

Hrvatski

Oznaka prekrižene kante za otpad koja se nalazi na vašem proizvodu znači da se ovaj proizvod ne smije odlagati u obično kućno smeće. Da bi se spriječili negativni učinci na okoliš ili ljudsko zdravlje odvojite ovaj proizvod od ostalog otpada da bi se osiguralo njegovo recikliranje na ekološki prihvatljiv način. Više pojedinosti o dostupnim reciklažnim dvorištima zatražite u uredu lokalne samouprave ili od prodavača od kojeg ste kupili ovaj proizvod.

Македонски

Прецртаната ознака во круг за кантата што е прикажана на производот посочува дека овој производ не смее да се фрла со редовниот домашен отпад. За да спречите можни штети за животната средина или по здравјето на луѓето, одвојте го овој производ од другиот домашен отпад за да обезбедите негово рециклирање на начин којшто нема да ѝ наштети на животната средина. Контактирајте со општинската канцеларија или со продавачот каде што го купивте овој производ за повеќе детали околу достапните собирни локации.

Srpski

Okrugla oznaka sa precrtanom kantom za odlaganje otpada koja se nalazi na proizvodu znači da se ovaj proizvod i priložene baterije ne smeju odlagati u otpad na uobičajen način. Da bi se sprečio štetan uticaj na okolinu ili na zdravlje ljudi, odvojte ovaj proizvod i njegove baterije od ostalog otpada kako bi se oni reciklirali na ekološki prihvatljiv način. Za više detalja o mestima za reciklažu obratite se lokalnoj samoupravi ili prodavcu od koga ste kupili ovaj proizvod.