EPSON®
EXCEED YOUR VISION

TM-T20II

Benutzerhandbuch

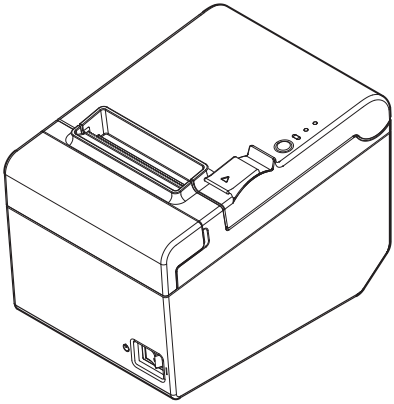

M00069102DE

Alle Rechte vorbehalten. Diese Veröffentlichung darf ohne ausdrückliche schriftliche Genehmigung der Seiko Epson Corporation nicht reproduziert, in einem Abrufsystem gespeichert oder in beliebiger Form und auf jedwede Weise übermittelt werden, weder durch Fotokopieren, Aufzeichnen, noch auf elektronische, mechanische oder sonstige Weise. Für die hierin enthaltenen Informationen wird keine Patenthaftung übernommen. Obgleich bei der Zusammenstellung dieser Anleitung mit Sorgfalt vorgegangen wurde, übernimmt die Seiko Epson Corporation keine Verantwortung für Fehler und Auslassungen. Zudem wird keine Haftung übernommen für Schäden, die aus der Verwendung der hierin enthaltenen Informationen entstehen.

Weder die Seiko Epson Corporation noch ihre Tochtergesellschaften sind dem Käufer dieses Produkts oder Drittparteien gegenüber für Schäden, Verluste, Kosten oder Ausgaben haftbar, die für den Käufer oder etwaige Drittparteien aufgrund von Unfall, Missbrauch oder Zweckentfremdung dieses Produkts, nicht autorisierten Modifikationen, Reparaturen oder Produktumbauten sowie (mit Ausnahme USA) aufgrund des Versäumnisses anfallen, die Bedienungs- und Wartungsanleitungen der Seiko Epson Corporation genau einzuhalten.

Die Seiko Epson Corporation ist nicht haftbar für Schäden oder Probleme, die bei Verwendung von Optionen oder Verschleißteilen auftreten, die nicht als Original-Epson-Produkte oder von der Seiko Epson Corporation zugelassene Epson Produkte gelten.

EPSON ist ein eingetragenes Warenzeichen der Seiko Epson Corporation.

Exceed Your Vision ist ein eingetragenes Warenzeichen oder Warenzeichen der Seiko Epson Corporation.

Alle anderen Warenzeichen sind das Eigentum ihrer jeweiligen Eigentümer und werden nur zu Identifikationszwecken verwendet. Produktinformationen können ohne vorherige Ankündigung geändert werden.

HINWEIS:Änderungen am Inhalt dieser Anleitung ohne Vorankündigung vorbehalten.

© Seiko Epson Corporation 2013-2016. Alle Rechte vorbehalten.

Wichtige Sicherheitshinweise

Dieser Abschnitt enthält wichtige Informationen für die sichere und effektive Nutzung dieses Produkts. Bitte lesen Sie diesen Abschnitt sorgfältig durch und bewahren Sie ihn leicht zugänglich auf.

Symbole

Die in diesem Handbuch verwendeten Symbole sind der untenstehenden Wichtigkeit entsprechend definiert. Folgende Angaben vor der Benutzung des Produkts sorgfältig durchlesen.

⚠ ***WARNUNG:***
Warnungen müssen zur Vermeidung von möglicherweise schweren Körperverletzungen genau beachtet werden.

⚠ ***VORSICHT:***
Vorsichtshinweise müssen eingehalten werden, um leichte Verletzungen, Geräteschäden oder Datenverluste zu vermeiden.

✎ ***Hinweis:***
Hinweise enthalten wichtige Informationen und nützliche Tipps zum Betrieb Ihres Gerätes.

Sicherheitshinweise

⚠ ***WARNUNG:***

Schalten Sie das Gerät sofort aus, wenn Sie Rauch bzw. ungewöhnliche Gerüche oder Geräusche bemerken. Wenn das Gerät weiter verwendet wird, kann dies zu einem Brand oder Stromschlag führen. Ziehen Sie den Netzstecker des Gerätes sofort aus der Netzsteckdose und benachrichtigen Sie Ihren Händler oder ein Seiko Epson Service Center.

Versuchen Sie niemals, dieses Produkt eigenständig zu reparieren. Unsachgemäße Reparaturarbeiten können gefährlich sein.

Zerlegen oder modifizieren Sie dieses Produkt nicht. Unsachgemäße Arbeiten an diesem Produkt können zu Verletzungen, einem Brand oder einem Stromschlag führen.

Stellen Sie sicher, dass Sie den angegebenen AC-Adapter verwenden. Der Anschluss an eine ungeeignete Stromquelle kann zu einem Brand führen.

Stecken Sie das Netzkabel niemals mit nassen Händen ein oder ziehen es heraus. Dies kann zu einem schweren elektrischen Schlag führen.

Verwenden Sie keine Tischsteckdosen an der Wandsteckdose. Führen Sie die Spannung immer direkt von einer Standard-Netzsteckdose zu. Eine Überlastung der Steckdose kann einen Brand verursachen.

Stellen Sie sicher, dass das Netzkabel den zutreffenden Sicherheitsnormen entspricht und einen Erdungsleiter (Schutzkontakt) aufweist. Sonst können elektrische Schläge resultieren.

Seien Sie vorsichtig bei der Handhabung der Kabel. Die unsachgemäße Verwendung kann zu einem Brand oder einem elektrischen Schlag führen.

- *Verwenden Sie die Kabel nicht, wenn sie beschädigt sind.*
- *Ändern oder reparieren Sie die Kabel nicht.*
- *Stellen Sie keine Gegenstände auf die Kabel.*
- *Übermäßiges Biegen, Drehen und Ziehen der Kabel vermeiden.*

Verlegen Sie die Kabel nicht in der Nähe von Heizgeräten.

Sorgen Sie vor dem Einstecken des Steckers dafür, dass er sauber ist.

Prüfen Sie die Netzbuchse auf Sauberkeit, bevor Sie den Netzkabelanschluss einstecken.

Prüfen Sie die Sicherungen und drücken Sie den Netzkabelanschluss fest hinein.

Verwenden Sie nur das mitgelieferte Netzkabel. Benutzen Sie das mitgelieferte Netzkabel nur für das angegebene und nicht ein anderes Gerät. Sonst kann es zu einem Brand oder elektrischen Schlag kommen.

Netzteilbuchse und Netzkabel nie zusammenkleben!

Ziehen Sie den Netzstecker regelmäßig aus der Steckdose und reinigen Sie den Sockel der Anschlussstifte und den Bereich zwischen den Anschlussstiften. Wenn der Netzstecker lange Zeit in der Steckdose verbleibt, kann sich am Sockel der Anschlussstifte Staub ansammeln und es besteht Kurzschluss- und Brandgefahr.

Überprüfen Sie regelmäßig, dass sich auf Stecker und Netzbuchse keine Flüssigkeit, wie z. B. Wasser befindet.

Vermeiden Sie das Eindringen von Fremdobjekten in dieses Produkt. Das Eindringen von Fremdobjekten kann zu einem Brand führen.

Wenn Wasser oder andere Flüssigkeiten in dieses Produkt eindringen, ziehen Sie sofort den Netzstecker heraus und benachrichtigen Sie einen Fachhändler oder Ihr Seiko Epson Service Center. Wenn das Gerät weiter verwendet wird, kann dies einen Brand verursachen.

Verwenden Sie keine brennbaren Sprühmittel in dem Gerät oder in seiner Nähe. Brandgefahr!

Keine Telefonleitung an den Anschluss der Kassenschublade anschließen. Andernfalls besteht Gefahr, dass der Drucker und die Telefonleitung beschädigt werden.

⚠ VORSICHT:

Schließen Sie Kabel nur auf die in diesem Handbuch beschriebene Weise an. Andere Kabelverbindungen können das Gerät beschädigen und einen Brand verursachen.

Stellen Sie dieses Gerät unbedingt auf einer festen, stabilen, horizontalen Fläche auf. Das Produkt kann beim Fallen beschädigt werden oder Verletzungen verursachen.

Verwenden Sie das Gerät nicht an Orten mit hohem Feuchtigkeits- oder Staubgehalt. Eine übermäßige Feuchtigkeits- oder Staubentwicklung kann das Gerät beschädigen oder einen Brand verursachen.

Stellen Sie keine schweren Gegenstände auf dieses Produkt. Stellen Sie sich nie auf das Produkt und lehnen Sie sich nicht dagegen. Das Gerät kann fallen oder beschädigt werden und dabei Gegenstände beschädigen oder Personen verletzen.

Darauf achten, dass Sie sich bei den folgenden Arbeiten keine Handverletzungen durch die manuelle Schneidvorrichtung zuziehen:

- *Beim Herausnehmen des bedruckten Dokuments*
- *Bei der Durchführung von anderen Arbeiten, wie zum Beispiel beim Einlegen/Herausnehmen der Papierrolle.*

Aus Sicherheitsgründen ziehen Sie bitte den Netzstecker aus der Netzsteckdose wenn Sie beabsichtigen, das Gerät über einen längeren Zeitraum nicht zu verwenden.

Warnschilder

Die Warnschilder auf dem Produkt weisen auf die folgenden Sicherheitshinweise hin:

⚠ ⚠ ***VORSICHT:***
Berühren Sie nicht den Thermokopf, da dieser nach dem Druck sehr heiß sein kann.

Verwendungshinweise

Wenn dieses Produkt für Anwendungen verwendet wird, bei denen es auf hohe Zuverlässigkeit/Sicherheit ankommt, wie z.B. Transportvorrichtungen beim Flug-, Zug-, Schiffs- und Kfz-Verkehr usw.; Vorrichtungen zur Katastrophenverhinderung, verschiedene Sicherheitsvorrichtungen oder Funktions-/Präzisionsgerät usw., sollten Sie dieses Produkt erst verwenden, wenn Sie Fail-Safe-Vorrichtungen und Redundanzsysteme in Ihr Design mit einbezogen haben, um die Sicherheit und Zuverlässigkeit des gesamten Systems zu gewährleisten. Da dieses Produkt nicht für den Einsatz bei Anwendungen vorgesehen ist, bei denen es auf extrem hohe Zuverlässigkeit/Sicherheit ankommt, wie beispielsweise in der Raumfahrt, bei primären Kommunikationseinrichtungen, Kernenergiekontrollanlagen oder medizinischen Vorrichtungen für die direkte medizinische Pflege usw., überlegen Sie bitte nach umfassender Evaluierung genau, ob das Produkt für Ihre Zwecke geeignet ist.

Herunterladen von Treibern, Dienstprogrammen und Handbüchern

Die neuesten Versionen der Treiber, Dienstprogramme und Handbücher können von folgenden Webadressen heruntergeladen werden.

Für Kunden in Nordamerika: Besuchen Sie die Website
http://www.epsonexpert.com/

Für Kunden in anderen Ländern: Besuchen Sie die Website:
https://download.epson-biz.com/?service=pos

Auspacken

Folgende Teile sind im Lieferumfang des Druckers mit Standardspezifikationen enthalten.
Falls eine der Systemkomponenten beschädigt ist, wenden Sie sich bitte an Ihren Fachhändler.

Hinweis:
Je nach Modell ist das Zubehör in dem mit gestrichelten Linien umrandeten Kästchen möglicherweise nicht inbegriffen.

Die Form der Zubehörteile variiert zwischen Modellen und Bereichen.

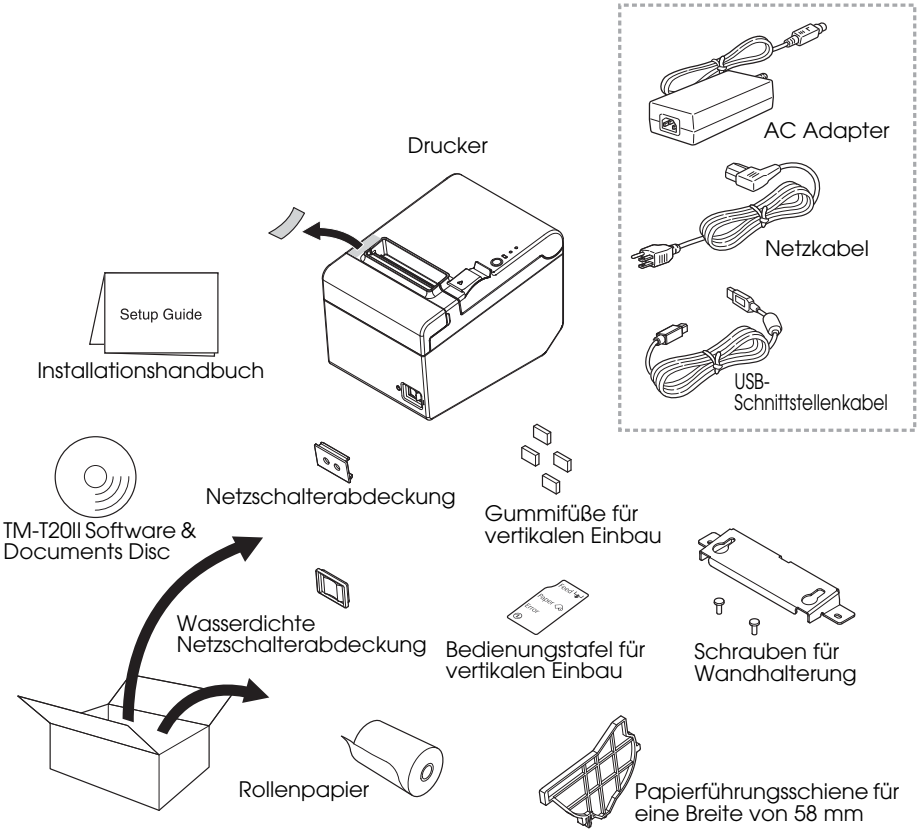

Teilenamen

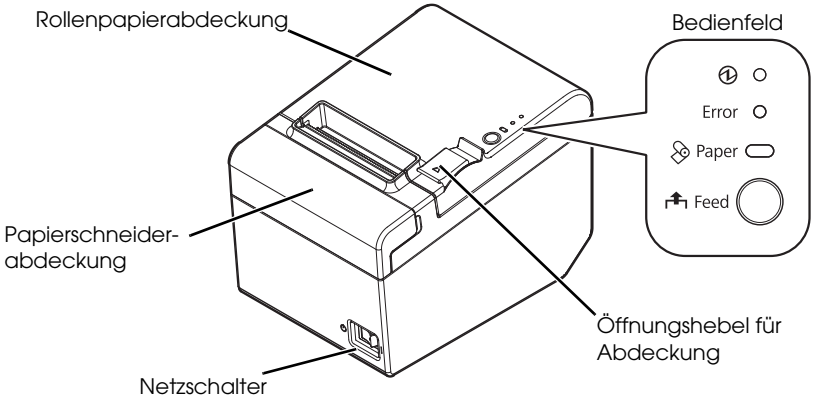

Bedienfeld

Betriebsanzeige

Die Betriebsanzeige leuchtet, wenn der Drucker eingeschaltet ist.

Fehleranzeige (Error LED)

Dieses Lämpchen leuchtet, wenn am Gerät ein Fehler aufgetreten ist.

Papieranzeige (Paper LED)

Weist darauf hin, dass das Papier zu Ende gegangen ist. Wenn das Lämpchen blinkt, befindet sich das Gerät im Bereitschaftsmodus (Standby).

Papiervorschubtaste (Feed)

Schiebt Papier vor.

Anschließen der Kabel

⚠ ***WARNUNG:***

Stellen Sie sicher, dass Sie nur den angegebenen AC-Adapter verwenden (AC Adapter, C1 (Modell: M235B)).

⚠ ***VORSICHT:***

Bei Verwendung einer seriellen Schnittstelle verwenden Sie ein Nullmodemkabel.

Bei einer USB-Schnittstelle schalten Sie den Drucker erst ein, nachdem Sie die Druckertreiber installiert haben.

Um eine Ethernet (10Base-T/100Base-TX) Schnittstelle zu verwenden, keine Telefonleitung oder ein Schubladenauswurfkabel an den Ethernetanschluss anschließen.

Schließen Sie sie nicht an Steckdosen in der Nähe von Geräten an, die Spannungsschwankungen oder elektrische Störungen verursachen können. Bleiben Sie insbesondere Geräten mit starken Elektromotoren fern.

Versuchen Sie niemals, das Kabel zu strecken oder zu spannen, um eine Verbindung herstellen zu können. Das Netzkabel darf während der Verwendung nicht straff sein.

1. Vergewissern Sie sich, dass der Drucker ausgeschaltet ist.
2. Verbinden Sie das Schnittstellenkabel mit dem Drucker.
   Die einzelnen Anschlüsse und ihre Form finden Sie in der untenstehenden Abbildung. (Befestigte Schnittstellen können sich je nach Druckermodell unterscheiden.)

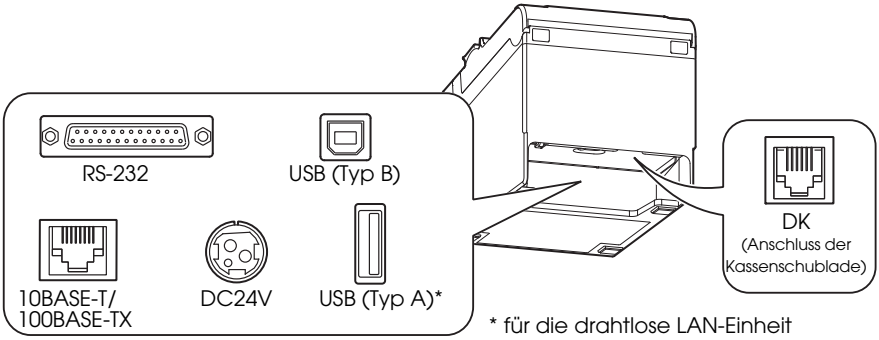

✎ ***Hinweis:***
Beim Anschluss des USB-Kabels das USB-Kabel entsprechend der nachstehenden Abbildung befestigen, damit sich das Kabel nicht löst.

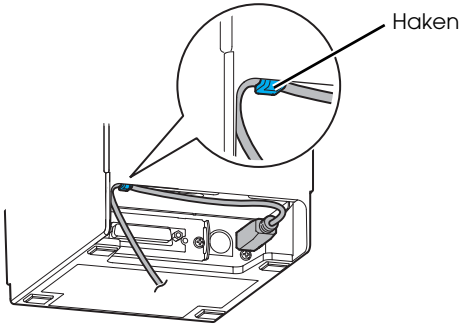

3. Verbinden Sie das Schnittstellenkabel mit dem Computer.
4. AC-Kabel an AC-Adapter anschließen.
5. Das DC-Kabel des AC-Adapters an den Stromanschluss des Druckers anschließen.

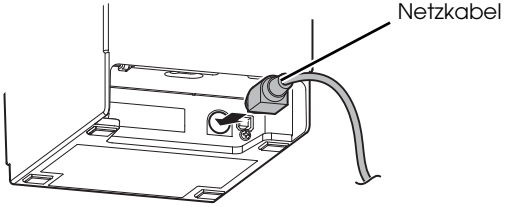

6. Den AC-Stecker in eine Steckdose stecken.

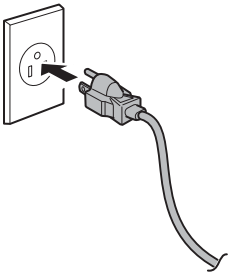

Druckerinstallation

Der Drucker kann horizontal (mit Papierausgang oben) oder vertikal (mit Papierausgang vorn) befestigt werden. Sie können ihn auch unter Verwendung der mitgelieferten Zubehörteile an eine Wand hängen.

⚠ ***VORSICHT:***

Ergreifen Sie Maßnahmen um zu verhindern, dass sich der Drucker durch Vibrationen während des Schneidens von Papier und bei der Verwendung einer Schublade bewegt. Klebeband zum Befestigen wird optional geliefert.

Vertikale Druckerinstallation

Achten Sie bei der vertikalen Druckerinstallation darauf, die mitgelieferte Bedienungstafel für den vertikalen Einbau an der Rollenpapierabdeckung anzubringen und bringen Sie 4 Gummifüße an den rechteckigen Einbuchtungen im Druckergehäuse wie in der untenstehenden Abbildung gezeigt an.

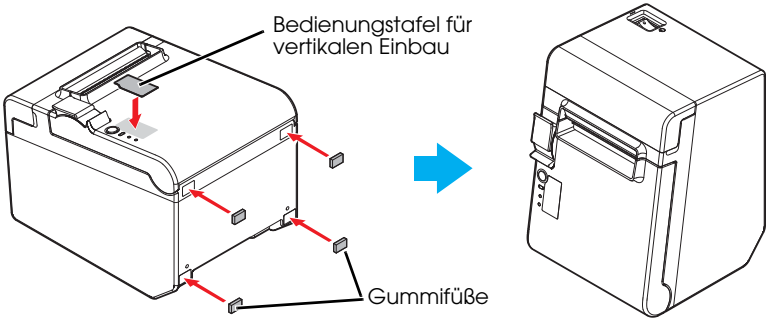

✎ ***Hinweis:***
Der Drucker kann mit der mitgelieferten Wandhalterung so befestigt werden, dass die Rollenpapierabdeckung senkrecht zu der Montagefläche steht.

1. *Bringen Sie die Bedienungstafel für den vertikalen Einbau an der Rollenpapierabdeckung an.*
2. *Bringen Sie die Wandhalterung an dem Drucker an und befestigen Sie sie mit den 2 mitgelieferten Schrauben.*
3. *Bringen Sie 2 Gummifüße an den rechteckigen Einbuchtungen im Druckergehäuse und 2 Gummifüße an der Ritzlinie auf der Wandhaltung an.*
4. *Stellen Sie den Drucker mit der Wandhalterungs-Seite nach unten auf.*

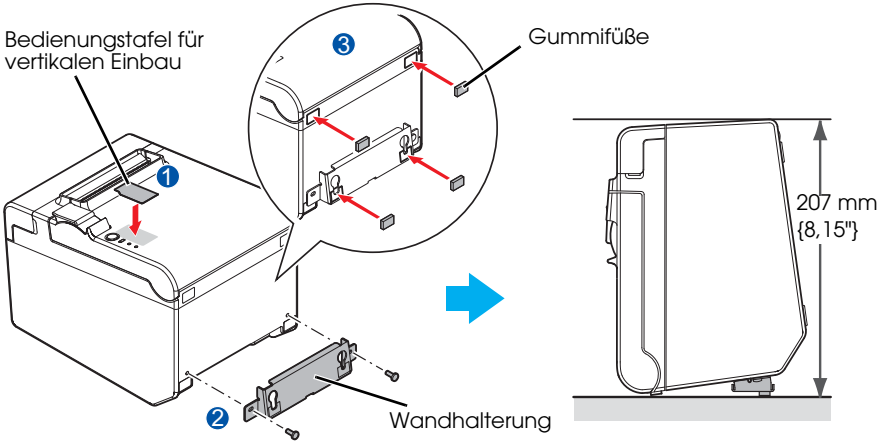

Aufhängen des Druckers an einer Wand

Um den Drucker an der Wand aufzuhängen, befolgen Sie die nachstehenden Schritte.

⚠ ***VORSICHT:***

Bringen Sie die Wandhalterung zur sicheren Befestigung des Druckers an einer Wand aus Holz, Beton oder Metall an. Die Dicke der Wand sollte 10 mm {0,4"} oder mehr betragen.

Verwenden Sie unbedingt Schrauben aus Metall.

Die Schrauben auf der Wand-Seite müssen eine Auszugsfestigkeit von 150 N (15,3 kgf) oder mehr haben.

1. Bringen Sie 2 Schrauben (Schraubendurchmesser: 4 mm {0,16"}; Kopfdurchmesser: 7 bis 9 mm {0,28 bis 0,35"}) in einem Abstand von 80 mm {3,15"} an der Wand an. Vergewissern Sie sich, dass die Länge des Schraubenkörpers in der Wand 10 mm {0,39"} oder mehr und die Länge außerhalb der Wand 3 bis 4 mm {0,12 bis 0,16"} ist.

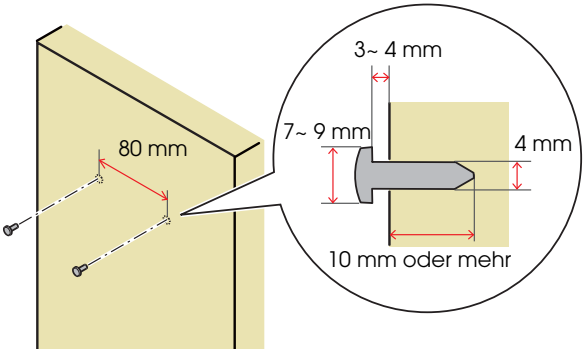

2. Entfernen Sie die angebrachten 2 Schrauben wie in der untenstehenden Abbildung gezeigt von dem Drucker.
3. Bringen Sie die Wandhalterung an dem Drucker an und befestigen Sie sie mit den in Schritt 2 entfernten Schrauben.

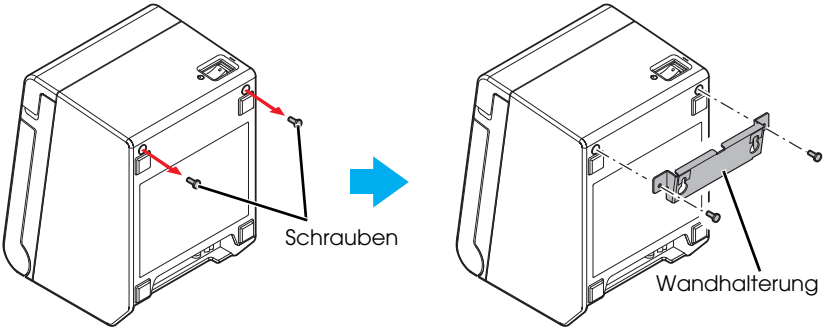

4. Richten Sie die Löcher in der Wandhalterung und die Schrauben an der Wandhalterung aufeinander aus und hängen Sie sie fest ein.

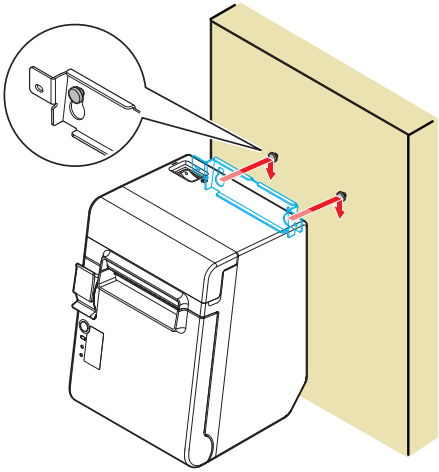

Einlegen des Rollenpapiers

Befolgen Sie die nachstehenden Schritte für die Installation von Rollenpapier.

1. Verwenden Sie den Hebel für das Öffnen der Abdeckung, um die Rollenpapierabdeckung zu öffnen.

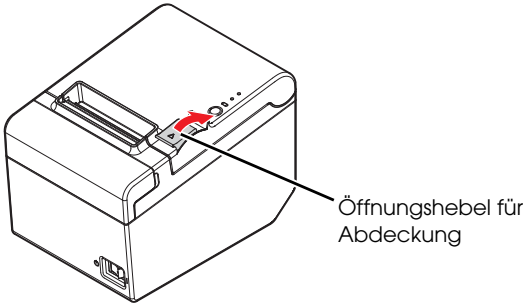

2. Entfernen Sie die eventuell vorhandenen gebrauchten Rollenpapierhülsen und legen Sie das Rollenpapier ein. Die korrekte Laufrichtung des Papiers wird in der untenstehenden Abbildung dargestellt.

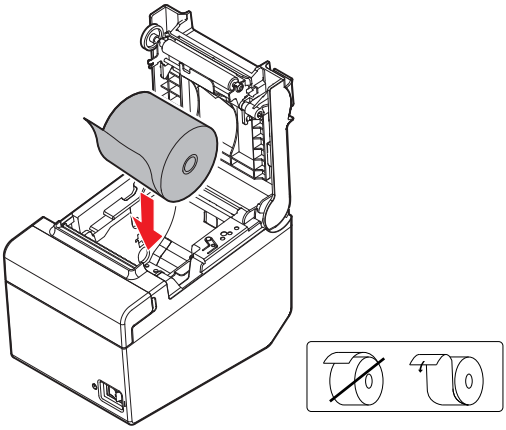

3. Ziehen Sie das Papier etwas heraus und schließen Sie die Rollenpapierabdeckung.
Wenn die Stromzufuhr des Druckers eingeschaltet ist, wird das Rollenpapier automatisch geschnitten.

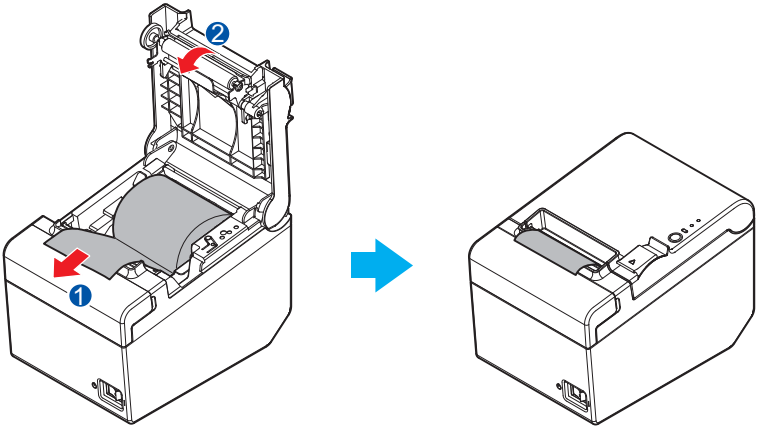

Änderung der Papierbreite

Sie können die Papierbreite von 80 auf 58 mm ändern, indem Sie die mitgelieferte Papierführungsschiene für eine Breite von 58 mm anbringen. Befolgen Sie die nachstehenden Schritte für die Änderung der Papierbreite.

⚠ ***VORSICHT:***

Nachdem Sie die Papierbreite von 80 mm auf 58 mm geändert haben, kann diese nicht mehr auf 80 mm zurück geändert werden.

Nehmen Sie beim Ändern der Papierbreite die Einstellungen für die Papierbreite unbedingt mit der Anwendungssoftware für den TM-T20II vor.

1. Öffnen Sie die Rollenpapierabdeckung.
2. Richten Sie 3 Stege auf der Papierführungsschiene für eine Breite von 58 mm und die rechteckigen Löcher an dem Drucker aufeinander aus und drücken Sie sie nach unten.

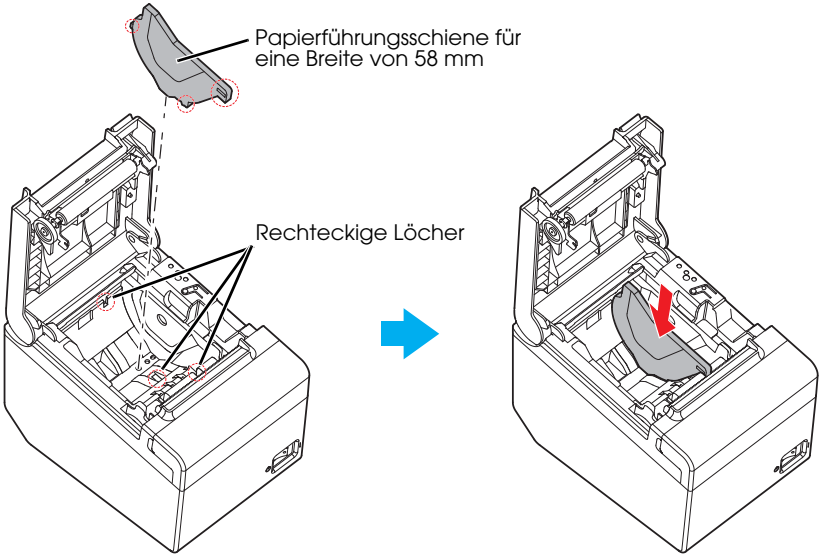

3. Installieren Sie das Rollenpapier.
4. Schließen Sie die Rollenpapierabdeckung.

Anbringen der Abdeckung am Netzschalter

Die beiliegende Netzschalterabdeckung verhindert, dass der Netzschalter versehentlich gedrückt wird.

Sie können den Netzschalter ein- und ausschalten, indem Sie einen spitzen Gegenstand in die Löcher an der Netzschalterabdeckung einführen. Verwenden Sie zum Lösen der Abdeckung ebenfalls einen spitzen Gegenstand.

Es ist ebenfalls eine wasserdichte Abdeckung für den Netzschalter enthalten.

Um diese Abdeckung zu nutzen installieren Sie diese wie in der untenstehenden Abbildung dargestellt.

⚠ ***WARNUNG:***

Wenn bei angebrachter Netzschalterabdeckung ein Unfall auftritt, sofort den Netzstecker ziehen. Bei Weiterverwendung des Geräts besteht Feuer- und Stromschlaggefahr.

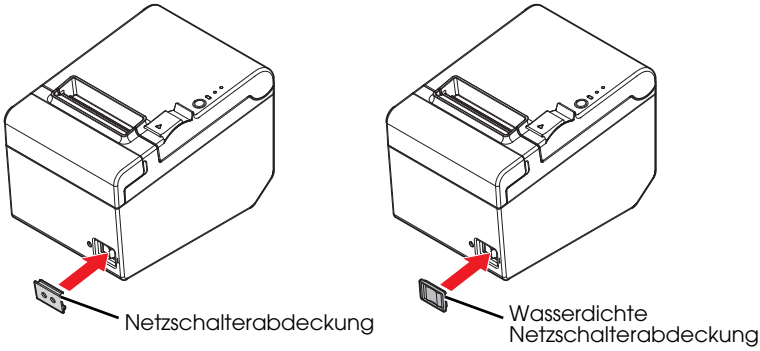

Fehlersuche

Auf dem Bedienfeld leuchten keine Lämpchen

Prüfen Sie, ob das Stromversorgungskabel korrekt mit Drucker und Steckdose verbunden ist.

Fehleranzeige leuchtet und kein Druck

- ❏ Prüfen Sie, ob die Rollenpapierabdeckung geschlossen ist. Ist diese geöffnet, bitte schließen.
- ❏ Leuchtet die Papieranzeige, prüfen Sie die korrekte Installation und den Vorrat des Rollenpapiers.

Fehleranzeige blinkt, aber kein Druck

- ❏ Prüfen Sie das Gerät auf Papierstau. Ist ein Papierstau aufgetreten, entfernen Sie das aufgestaute Papier, wie nachstehend beschrieben und installieren Sie das Rollenpapier korrekt.
- ❏ Der Druck wird angehalten, wenn der Druckkopf überhitzt und wird automatisch fortgesetzt, sobald er abgekühlt ist.
- ❏ Im anderen Fall schalten Sie den Drucker aus und nach 10 Sekunden wieder ein.

Beim Auftreten eines Papierstaus

Tritt ein Papierstau auf, niemals das Papier mit Gewalt herausziehen. Öffnen Sie die Rollenpapierabdeckung, und beseitigen Sie den Papierstau.

VORSICHT:
Berühren Sie nicht den Thermokopf, da dieser nach dem Druck sehr heiß sein kann.

Lässt sich die Rollenpapierabdeckung nicht öffnen, befolgen Sie die nachstehenden Schritte.

1. Schalten Sie den Drucker aus.
2. Greifen Sie mit den Fingern die Einbuchtungen auf beiden Seiten der Papierschneiderabdeckung und schieben Sie sie wie in der untenstehenden Abbildung gezeigt in Pfeilrichtung, um sie zu entfernen.

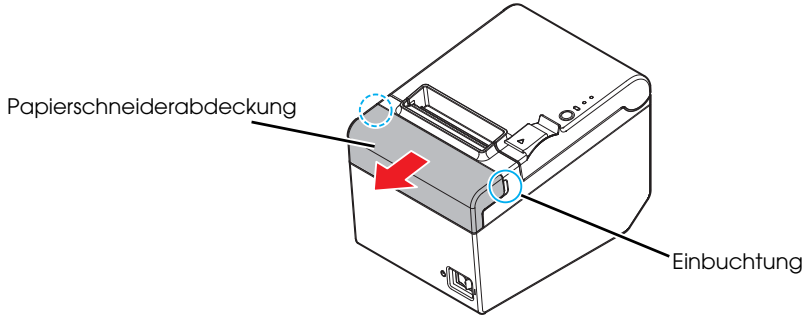

3. Drehen Sie das Rädchen, bis ein Dreieck in der Öffnung sichtbar ist. Auf diese Weise wird das Messer in die Ausgangsstellung gebracht. Siehe die Bedienungsanleitung auf der Rückseite der Papierschneiderabdeckung.

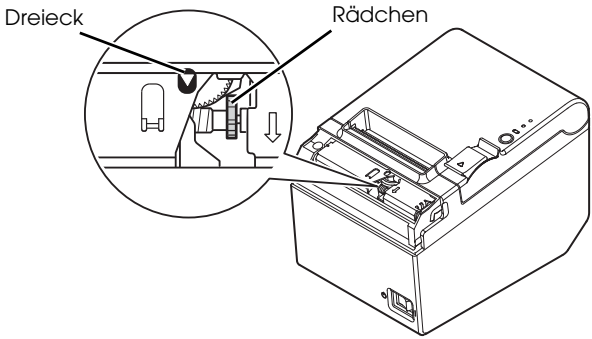

4. Bringen Sie die Abdeckung des Papierabschneiders an.
5. Öffnen Sie die Rollenpapierabdeckung, und beseitigen Sie den Papierstau.

Reinigen

Reinigen des Druckergehäuses

Vergewissern Sie sich, dass der Drucker ausgeschaltet ist, und wischen Sie den Schmutz mit einem trockenen oder feuchten Tuch von dem Druckergehäuse.

⚠ ***VORSICHT:***

Reinigen Sie das Produkt niemals mit Alkohol, Benzin, Verdünner oder anderen Lösungsmitteln. Die Teile aus Plastik oder Gummi könnten dadurch beschädigt werden oder zerbrechen.

Reinigen des Thermokopfes

⚠ ⚠ ***VORSICHT:***

Nach dem Drucken kann der Thermaldruckkopf sehr heiß sein. Den Thermokopf nicht berühren und vor dem Reinigen abkühlen lassen.

Um eine Beschädigung des Thermokopfes zu vermeiden, berühren Sie diesen nicht mit den Fingern oder harten Gegenständen.

Schalten Sie den Drucker aus, öffnen Sie die Rollenpapierabdeckung und reinigen Sie das Thermoelement des Thermokopfes mit einem mit Alkohollösung (Ethanol oder IPA) befeuchteten Wattestäbchen.

Epson empfiehlt, den Thermokopf regelmäßig zu reinigen (im Allgemeinen alle drei Monate), um die ursprüngliche Druckqualität beizubehalten.

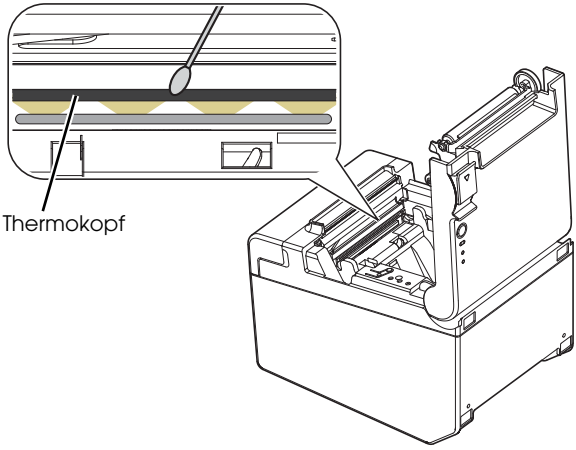

Technische Daten

		Papierbreite 80 mm	Papierbreite 58 mm*
Druckmethode		Thermozeilen-Druck	
Druckgeschwindigkeit		200 mm/s {7.87"/s} max.; 53.3 lps (3.75 mm {0.15"} Einspeisung) Leiterbarcode und 2D Symbol: 100 mm/s {3.93"/s}	
		Die obigen Geschwindigkeitswerte gelten als annähernd. Die Werte gelten, wenn der Druck mit der Druckdichte "Normal" bei 25°C {77°F} durchgeführt wird. Die Geschwindigkeit wird automatisch entsprechend der verwendeten Spannung und der Kopftemperatur angepasst.	
Rollenpapier (einlagig)	**Breite**	79,5 mm ± 0,5 mm {3,13" ± 0,02"}	57,5 mm ± 0,5 mm {2,26" ± 0,02"}
	Durchmesser	Maximaler Außendurchmesser: 83 mm {3,27"}	
	Kern	Kerndurchmesser: Innen: 12 mm {0,47"}; Außen: 18 mm {0,71"}	
Thermopapiertyp		NTP080-80	NTP058-80
Schnittstelle		Seriell: RS-232 Ethernet: 10BASE-T/100BASE-TX USB (Typ B): Konformität: USB 2.0 Kommunikationsgeschwindigkeit: Full-speed (12 Mbps) USB (Typ A): für die drahtlose LAN-Einheit	
Stromverbrauch (bei 24 V)		1,5 A	
Temperatur		Betrieb: 5 bis 45°C {41 bis 113°F} Lagerung: –10 bis 50°C {14 bis 122°F}, ohne Papier	
Luftfeuchtigkeit		Betrieb: 10 bis 90% relative Luftfeuchtigkeit Lagerung: 10 bis 90% relative Luftfeuchtigkeit, außer bei Papier	
Gesamtabmessungen		140 × 199 × 146 mm {5.75 × 5.51 × 7.83"} (H × B × T)	
Gewicht		Ca. 1,7 kg {3,74 lb}	

lps: Zeilen pro Sekunde dpi: Punkte pro 25,4 mm (Punkte pro Zoll)

*: Diese Werte gelten für den Fall, dass die Papierbreite durch das Installieren der Papierführungsschiene für eine Breite von 58 mm und das Einstellen der Papierbreite mithilfe von Anwendungssoftware für den TM-T20II auf 58 mm geändert wurde.
Zum Installieren der Papierführungsschiene für eine Breite von 58 mm siehe "Änderung der Papierbreite" auf Seite 15.

WEEE (Waste Electrical and Electronic Equipment) Directive

This information only applies to customers in the European Union, according to Directive 2012/19/EU OF THE EUROPEAN PARLIAMENT AND OF THE COUNCIL OF 04 July 2012 on waste electrical and electronic equipment (WEEE) and legislation transposing and implementing it into various national legal systems, and to customers in countries in Europe, Middle East and Africa (EMEA) where they have implemented equivalent regulations.

For other countries, please contact your local government to investigate the possibility of recycling your product.

English

The crossed out wheeled bin label that can be found on your product indicates that this product should not be disposed of via the normal household waste stream. To prevent possible harm to the environment or human health please separate this product from other waste streams to ensure that it can be recycled in an environmentally sound manner. For more details on available collection facilities please contact your local government office or the retailer where you purchased this product.

Deutsch

Der Aufkleber mit durchgekreuzter Mülltonne an diesem Produkt weist darauf hin, dass dieses Produkt nicht im normalen Hausmüll entsorgt werden darf. Zur Vermeidung einer möglichen Beeinträchtigung der Umwelt oder der menschlichen Gesundheit und um zu gewährleisten, dass es in einer umweltverträglichen Weise recycelt wird, darf dieses Produkt nicht in den Hausmüll gegeben werden. Informationen zu Entsorgungseinrichtungen erhalten Sie bei der zuständigen Behörde oder dem Geschäft, in dem Sie dieses Produkt erworben haben.

Français

L'étiquette apposée sur ce produit et représentant une poubelle barrée indique que le produit ne peut être mis au rebut avec les déchets domestiques normaux. Afin d'éviter d'éventuels dommages au niveau de l'environnement ou sur la santé, veuillez séparer ce produit des autres déchets de manière à garantir qu'il soit recyclé de manière sûre au niveau environnemental. Pour plus de détails sur les sites de collecte existants, veuillez contacter l'administration locale ou le détaillant auprès duquel vous avez acheté ce produit.

Italiano

L'etichetta con il contenitore barrato applicata sull'imballo indica che il prodotto non deve essere smaltito tramite la procedura normale di smaltimento dei rifiuti domestici. Per evitare eventuali danni all'ambiente e alla salute umana, separare questo prodotto da altri rifiuti domestici in modo che possa essere riciclato in base alle procedure di rispetto dell'ambiente. Per maggiori dettagli sulle strutture di raccolta disponibili, contattare l'ufficio competente del proprio comune o il rivenditore del prodotto.

Español

La etiqueta de un contenedor tachado que hallará en su producto indica que este producto no se puede tirar con la basura doméstica normal. Para impedir posibles daños medioambientales o para la salud, separe este producto de otros canales de desecho para garantizar que se recicle de una forma segura para el medio ambiente. Para más información sobre las instalaciones de recolección disponibles, diríjase a las autoridades locales o al punto de venta donde adquirió este producto.

Português

A etiqueta com o símbolo de um contentor de lixo traçado com uma cruz que aparece no produto indica que este produto não deve ser deitado fora juntamente com o lixo doméstico. Para evitar possíveis danos no ambiente ou na saúde pública, por favor separe este produto de outros lixos; desta forma, terá a certeza de que pode ser reciclado através de métodos não prejudiciais ao ambiente. Para obter mais informações sobre os locais de recolha de lixo disponíveis, contacte a sua junta de freguesia, câmara municipal ou localonde comprou este produto.

Nederlands

Op uw product is een label van een rolcontainer met een kruis erdoor aangebracht. Dit label wil zeggen dat dit product niet bij het normale huishoudelijk afval mag worden ingezameld. Om eventuele schade aan het milieu of de gezondheid van de mens te voorkomen moet dit product gescheiden van al het ander afval worden ingezameld, zodat het op een verantwoorde wijze kan worden verwerkt. Voor meer informatie over uw lokale afvalinzameling wendt u zich tot uw gemeente of de leverancier bij wie u dit product hebt gekocht.

Dansk

Etiketten med et kryds over skraldespanden på hjul, der sidder på produktet, angiver, at dette produkt ikke må bortskaffes sammen med almindeligt husholdningsaffald. For at beskytte miljø og helbred skal dette produkt bortskaffes separat, så det kan genbruges på en måde, der er god for miljøet. Kontakt de lokale myndigheder eller den forhandler, hos hvem du har købt produktet, vedrørende steder, hvor du kan aflevere produktet.

Suomi

Laite on merkitty jäteastia-symbolilla, jonka yli on vedetty rasti. Tämä tarkoittaa, ettei laitetta saa hävittää normaalin talousjätteen mukana. Älä hävitä laitetta normaalin jätteen seassa vaan varmista, että laite kierrätetään ympäristöystävällisellä tavalla, jottei ympäristölle tai ihmisille aiheudu vahinkoa. Lisätietoja kierrätyksestä ja keräyspisteistä saa ottamalla yhteyttä paikallisiin viranomaisiin tai jälleenmyyjään, jolta laite ostettiin.

Svenska

Symbolen med en överkorsad soptunna innebär att denna produkt inte får kastas i vanligt hushållsavfall. För att skydda miljön ska denna produkt inte kastas tillsammans med vanligt hushållsavfall utan lämnas för återvinning på tillbörligt sätt. För mer information om uppsamlingsplatser kontakta din lokala myndighet eller den återförsäljare där du har köpt produkten.

Norsk

Det er krysset over merket av beholderen på hjul som vises på produktet, som angir at dette produktet ikke skal kastes sammen med vanlig husholdningsavfall. Hold dette produktet atskilt fra annet avfall slik at det kan resirkuleres på en miljømessig forsvarlig måte og dermed forhindre eventuell skade på miljø eller helse. Hvis du vil ha mer informasjon om hvor produktet kan leveres inn, kontakter du kommunale myndigheter eller forhandleren der du kjøpte dette produktet.

Česky

Štítek s přeškrtnutým odpadkovým košem na kolečkách, který lze nalézt na výrobku, označuje, že tento product se nemá likvidovat s běžným domovním odpadem. V zájmu ochrany životního prostředí a lidského zdraví zlikvidujte tento výrobek jako tříděný odpad, který se recykluje způsobem šetrným k životnímu prostředí. Podrobnější informace o sběrných dvorech pro tříděný odpad získáte na obecním úřadě nebo u prodejce, u kterého jste příslušný výrobek zakoupili.

Magyar

A terméken található, áthúzott szemetest ábrázoló címke azt jelzi, hogy ezt a terméket nem szabad a rendes háztartási szeméttel együtt kidobni. Az esetleges környezeti- vagy egészségkárosodást megelőzendő, kérjük, hogy ezt a terméket a többi szeméttől elkülönítve helyezze el, és biztosítsa, hogy azt környezetbarát módon újrahasznosítsák. A rendelkezésére álló begyűjtő létesítményekről kérjük tájékozódjon a megfelelő helyi állami szerveknél vagy a viszonteladónál, ahol a terméket vásárolta.

Polski

Symbol przekreślonego kosza znajdujący się na produkcie oznacza, że nie może on być utylizowany razem z normalnymi odpadami z gospodarstwa domowego. Aby zapobiec potencjalnemu zagrożeniu dla środowiska lub zdrowia ludzkiego, produkt ten należy odseparować od reszty odpadów z gospodarstwa domowego i utylizować w ekologicznie właściwy sposób. Szczegółowe informacje na temat punktów zbiórki odpadów można uzyskać w lokalnych urzędach lub u sprzedawcy danego produktu.

Slovensky

Štítok s preškrtnutým odpadkovým košom na kolieskach, ktorý je možné nájsť na výrobku, označuje, že tento product sa nemá likvidovať s bežným komunálnym odpadom. V záujme ochrany životného prostredia a ľudského zdravia zlikvidujte tento výrobok ako triedený odpad, ktorý sa recykluje spôsobom šetrným k životnému prostrediu. Podrobnejšie informácie o zberných dvoroch pre triedený odpad získate na obecnom úrade alebo u predajcu, u ktorého ste príslušný výrobok zakúpili.

Slovenski

Prečrtan koš za smeti na etiketi, katero lahko najdete na vašem izdelku, pomeni, da tega izdelka ne smete odvreči podobno kot vse ostale smeti. Da bi preprečili morebitne škodljive vplive na okolje ali zdravje, ločite izdelek od vseh ostalih in poskrbite, da bo recikliran na okolju prijazen način. Natančne informacije o tem, kje se nahajajo primerna odlagališča, pridobite v vašem krajevnem uradu ali pri prodajalcu.

Eesti

Teie tootele kleebitud tähis, mis kujutab ratastega prügikonteinerit, millele on rist peale tõmmatud, keelab toote kõrvaldamise majapidamisjäätmetega samasel viisil. Keskkonnale või inimeste tervisele tekitatava võimaliku kahju vältimiseks eraldage toode teistest jäätmetest, et tagada selle korduvkasutamine keskkonnasäästlikul viisil. Kui soovite saada rohkem teavet võimalike kogumispunktide kohta, võtke ühendust kohaliku omavalituse ametnikuga või teile toote müünud jaemüüjaga.

Lietuviškai

Užbraukta ratuota šiukšliadėžės etiketė, kurią rasite ant jūsų produkto, reiškia, kad šis produktas neturėtų būti išmestas kartu su įprastinėmis buitinėmis šiukšlėmis. Šiekiant išvengti galiamos žalos aplinkai bei žmonių sveikatai, prašome atskirti šį produktą nuo kitų atliekų, ir įsitikinti, kad jis būtų perdirbtas aplinkai nepavojingu būdu. Jei reikia išsamesnės informacijos apie atliekų surinkimo ypatumus, prašome kreiptis į savo vietos valdžios įstaigas arba į mažmeninį pardavėją, iš kurio jūs įsigijote šį produktą.

Latviski

Marķējums ar pārsvītrotu atkritumu tvertni uz ritenīšiem, kas redzams uz izstrādājuma, norāda, ka šo izstrādājumu nedrīkst likvidēt kopā ar parastajiem sadzīves atkritumiem. Lai novērstu iespējamo kaitējumu videi vai cilvēku veselībai, lūdzu, atdaliet šo izstrādājumu no citiem atkritumiem, tādējādi nodrošinot tā otrreizējo pārstrādi videi drošā veidā. Papildinformācijai par pieejamajām atkritumu savākšanas iespējām, lūdzu, sazinieties ar vietējo pašvaldību vai mazumtirgotāju, no kura jūs iegādājāties šo izstrādājumu.

Ελληνικά

Η διαγραμμένη ετικέτα του τροχοφόρου κάδου απορριμμάτων που θα βρείτε πάνω στο προϊόν σας υποδεικνύει ότι αυτό το προϊόν δεν πρέπει να απορρίπτεται μέσω του κανονικού δικτύου αποκομιδής οικιακών απορριμμάτων. Για να αποτρέψετε πιθανές επιπτώσεις στο περιβάλλον ή την ατομική υγεία, παρακαλούμε να διαχωρίσετε αυτό το προϊόν από άλλα δίκτυα αποκομιδής ώστε να διασφαλίσετε ότι είναι δυνατή η ανακύκλωσή του με έναν περιβαλλοντικά θεμιτό τρόπο. Για περισσότερες πληροφορίες σχετικά με τις διαθέσιμες δυνατότητες συλλογής απορριμμάτων, παρακαλούμε να επικοινωνήσετε με την τοπική κυβερνητική αρχή ή το κατάστημα λιανικής από όπου αγοράσατε αυτό το προϊόν.

Türkçe

Ürününüzün üzerinde bulunan çarpı işaretli tekerlekli kutu etiketi, bu ürünün normal ev atık sistemi vasıtasıyla elden çıkarılmaması gerektiğini gösterir. Çevreye ve insan sağlığına zarar vermeyi önlemek için, lütfen bu ürünü çevreye zarar vermeyecek şekilde geri dönüşüme tabi tutulmak üzere diğer atıklardan ayırın. Mevcut toplama tesisleri ile ilgili ayrıntılı bilgi edinmek için, yerel devlet makamlarıyla veya bu ürünü satın aldığınız satıcıyla irtibata geçin.

Română

Eticheta arătând un coş de gunoi tăiat cu două linii încrucişate, care poate fi găsită pe produs, indică faptul că acesta nu trebuie aruncat la gunoi laolaltă cu gunoiul menajer. Pentru a evita posibila degradare a mediului înconjurător sau a sănătăţii umane, colectaţi separat acest produs de gunoiul menajer pentru a vă asigura că poate fi reciclat într-un mod ecologic. Pentru mai multe detalii privind punctele disponibile de colectare, contactaţi autorităţile locale sau comerciantul de la care aţi achiziţionat acest produs.

Български

Етикетът, представляващ зачертано кошче за боклук в кръг, който можете да видите върху вашия продукт, означава, че този продукт не трябва да се изхвърля заедно с обикновените домакински отпадъци. За предпазване от евентуални щети върху околната среда или човешкото здраве, моля, отделете този продукт от останалите отпадъци, за да се гарантира, че той ще бъде рециклиран по екологично съобразен начин. За повече информация относно наличните места за събиране на отпадъци, моля, свържете се с местните власти или търговеца, от когото сте закупили този продукт.

Hrvatski

Oznaka prekrižene kante za otpad koja se nalazi na vašem proizvodu znači da se ovaj proizvod ne smije odlagati u obično kućno smeće. Da bi se spriječili negativni učinci na okoliš ili ljudsko zdravlje odvojite ovaj proizvod od ostalog otpada da bi se osiguralo njegovo recikliranje na ekološki prihvatljiv način. Više pojedinosti o dostupnim reciklažnim dvorištima zatražite u uredu lokalne samouprave ili od prodavača od kojeg ste kupili ovaj proizvod.

Македонски

Прецртаната ознака во круг за кантата што е прикажана на производот посочува дека овој производ не смее да се фрла со редовниот домашен отпад. За да спречите можни штети за животната средина или по здравјето на луѓето, одвојте го овој производ од другиот домашен отпад за да обезбедите негово рециклирање на начин којшто нема да ѝ наштети на животната средина. Контактирајте со општинската канцеларија или со продавачот каде што го купивте овој производ за повеќе детали околу достапните собирни локации.

Srpski

Okrugla oznaka sa precrtanom kantom za odlaganje otpada koja se nalazi na proizvodu znači da se ovaj proizvod i priložene baterije ne smeju odlagati u otpad na uobičajen način. Da bi se sprečio štetan uticaj na okolinu ili na zdravlje ljudi, odvojte ovaj proizvod i njegove baterije od ostalog otpada kako bi se oni reciklirali na ekološki prihvatljiv način. Za više detalja o mestima za reciklažu obratite se lokalnoj samoupravi ili prodavcu od koga ste kupili ovaj proizvod.