EPSON®
EXCEED YOUR VISION

TM-T20II

Посібники користувача

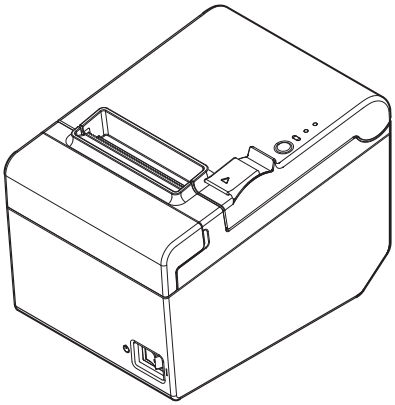

M00069102UK

Усі права захищено. Без попереднього письмового дозволу корпорації Seiko Epson жодну частину цього документу не можна відтворювати, зберігати в пошуковій системі або передавати в будь-якому вигляді та будь-якими засобами: електронними, механічними, фотографічними, шляхом відеозапису та іншим способом. Не передбачається жодних патентних зобов'язань відносно використання інформації, що міститься в цьому документі. При підготовці цього документа виробник вжив всіх можливих запобіжних заходів, однак корпорація Seiko Epson не несе жодної відповідальності за можливі помилки або упущення. Крім того, виробник не несе жодної відповідальності за збитки в результаті використання цієї інформації.

Корпорація Seiko Epson та її філії не несуть відповідальності перед покупцем цього продукту або третьою стороною за шкоду, втрати, збитки або витрати покупця або третьої сторони внаслідок: нещасного випадку, неправильного використання або порушення режиму експлуатації цього продукту, а також несанкціонованої модифікації, ремонту чи внесення змін або (за винятком США) недотримання інструкцій корпорації Seiko Epson з експлуатації та технічного обслуговування.

Корпорація Seiko Epson не несе жодної відповідальності за будь-які збитки або проблеми, що виникають у результаті використання будь-якого додаткового приладдя та витратних матеріалів, крім тих, які визначені корпорацією Seiko Epson як оригінальна продукція компанії Epson або як продукція, схвалена компанією Epson.

В залежності від регіону з цим продуктом може постачатися інтерфейсний кабель. В такому випадку використовуйте цей кабель.

Корпорація Seiko Epson не несе жодної відповідальності за будь-які збитки від електромагнітних перешкод в результаті використання будь-яких інтерфейсних кабелів, окрім тих, які визначені як продукція, схвалена компанією Epson.

EPSON — це зареєстрована торгова марка корпорації Seiko Epson. Exceed Your Vision — це зареєстрована торгова марка або торгова марка корпорації Seiko Epson. Інші торгові марки є власністю відповідних власників та використовуються лише з метою ідентифікації.

ПРИМІТКА. Вміст цього посібника може змінюватися без попередження.

© Seiko Epson Corporation 2016. Усі права захищено.

Важлива інформація про безпеку

В цьому розділі наведено важливу інформацію, призначену для забезпечення ефективного та безпечного використання цього продукту. Уважно прочитайте цей розділ, а в майбутньому тримайте цей посібник у такому місці, щоб ним зручно було користуватися.

Значення символів

В цьому посібнику використовуються символи, які розрізняються за ступенем важливості, як вказано нижче. Уважно прочитайте наступне, перш ніж починати роботу з цим продуктом.

⚠ ПОПЕРЕДЖЕННЯ.

В попередженнях наводяться вказівки, які необхідно ретельно виконувати, щоб запобігти серйозному травмуванню людей.

⚠ ЗАСТЕРЕЖЕННЯ.

В застереженнях наводяться вказівки, які необхідно виконувати, щоб запобігти незначному травмуванню людей, пошкодженню обладнання або втраті даних.

✎ Примітка.

В примітках наводиться важлива інформація та корисні поради щодо експлуатації обладнання.

Заходи техніки безпеки

⚠ ПОПЕРЕДЖЕННЯ.

Негайно вимкніть обладнання, якщо з нього виходить дим, підозрілий запах або незвичний шум. Продовження роботи може призвести до пожежі або враження електричним струмом. Негайно відключіть обладнання від мережі живлення та зверніться по допомогу до свого дилера або в сервісний центр Seiko Epson.

В жодному разі не намагайтеся полагодити цей пристрій самостійно. Неправильне виконання ремонтних робіт може призвести до небезпеки.

В жодному разі не розбирайте та не модифікуйте цей пристрій. Механічне втручання в цей пристрій може призвести до травмування людей, виникнення пожежі або враження електричним струмом.

Використовуйте лише вказаний адаптер змінного струму. Підключення до неналежного джерела живлення може призвести до пожежі.

Забороняється вставляти чи виймати вилку живлення з розетки мокрими руками. Такі дії можуть призвести до тяжкого враження електричним струмом.

Не підключайте до настінної розетки живлення багато різних електроприладів. Підключайте вилку кабелю живлення тільки безпосередньо у стандартну розетку. Перевантаження розетки може призвести до пожежі.

Обов'язково використовуйте кабель живлення, що відповідає чинним стандартам безпеки та оснащений контактом заземлення. Інакше можливе враження електричним струмом.

Будьте обережні з кабелями. Неправильне використання може призвести до пожежі або враження електричним струмом.

Не використовуйте пошкоджені кабелі.
Не модифікуйте та не намагайтеся полагодити кабелі.
Не ставте на кабелі будь-які сторонні предмети.
Уникайте надмірного згинання, перекручування або натягування кабелів.
Не розміщуйте кабелі поруч із опалювальними пристроями.

Перш ніж вставляти вилку в розетку, переконайтеся, що ані вилка, ані розетка не забруднені.

Обов'язково вставляйте вилку в розетку до кінця.

Використовуйте лише кабель живлення з комплекту поставки. Не використовуйте кабель живлення з комплекту поставки з будь-якими іншими пристроями, окрім вказаного. Такі дії можуть призвести до пожежі або враження електричним струмом.

Забороняється приклеювати вилку кабелю живлення до розетки змінного струму.

Регулярно виймайте вилку з розетки та чистіть контактні штирі й між ними. Якщо вилка залишатиметься в розетці протягом тривалого часу, на поверхні вилки між контактними штирями може накопичуватися пил, який може призвести до короткого замикання та виникнення пожежі.

Регулярно перевіряйте, чи не потрапила на вилку та розетку мережі живлення вода чи будь-яка інша рідина.

Не допускайте потрапляння всередину обладнання будь-яких сторонніх речовин. Потрапляння в обладнання сторонніх предметів може призвести до пожежі.

Якщо на це обладнання потрапить вода або будь-яка інша рідина, негайно відключіть кабель живлення, а потім зверніться по допомогу до свого дилера або у сервісний центр Seiko Epson. Продовження роботи може призвести до пожежі.

Не використовуйте аерозолі з легкозаймистим газом всередині пристрою або біля нього. Це може призвести до пожежі.

Не підключайте до роз'єму приводу шухлядки кабель телефонної лінії, оскільки це може призвести до пошкодження принтера і телефонної лінії.

⚠ ***ЗАСТЕРЕЖЕННЯ.***

Не підключайте кабелі інакше, ніж зазначено в цьому посібнику. Неправильне підключення може призвести до пошкодження обладнання та виникнення пожежі.

Це обладнання можна розміщувати лише на твердій стійкій горизонтальній поверхні. Якщо цей пристрій впаде, він може зламатися або спричинити травмування людей.

Не використовуйте це обладнання в місцях з високим рівнем вологості чи запиленості. Надмірна вологість та пил можуть спричинити пошкодження обладнання або виникнення пожежі.

Не кладіть на цей пристрій важкі предмети. В жодному разі не ставайте та не спирайтеся на цей пристрій. Обладнання може впасти або перевернутися, що може призвести до його поломки та травмування людей.

Будьте обережні, щоб не поранити пальці ручним різаком

- *Дістаючи віддрукований папір*
- *Виконуючи інші операції, такі як встановлення чи заміна рулонного паперу*

З міркувань безпеки цей пристрій необхідно вимикати з електромережі, якщо він не використовуватиметься протягом тривалого часу.

Наклейки із застереженнями

Наклейки із застереженням на пристрої вказують на необхідність перелічених далі застережних заходів.

⚠ ♨ ***ЗАСТЕРЕЖЕННЯ.***

Не торкайтесь головки термодруку, тому що вона може бути дуже гарячою після друку.

Обмеження використання

Якщо цей продукт використовується за умов, що вимагають забезпечення високого рівня надійності/безпеки, наприклад з різними пристроями на авіаційному, залізничному, водному, автомобільному транспорті тощо; аварійними пристроями оповіщення; різними пристроями забезпечення безпеки тощо; функціональними/прецизійними пристроями тощо, то використовувати цей продукт слід тільки після розгляду заходів щодо забезпечення відмовостійкості та дублювання для гарантування безпеки й надійності системи в цілому. Оскільки цей продукт не призначений для використання за умов, що вимагають забезпечення надзвичайно високого рівня надійності/безпеки, наприклад з авіакосмічним обладнанням, устаткуванням магістрального зв'язку, в системах управління атомними електростанціями або з медичним обладнанням, що застосовується безпосередньо для лікування пацієнтів тощо, користувач повинен прийняти власне рішення щодо можливості використання даного пристрою тільки після всебічної оцінки.

Завантаження драйверів, утиліт та посібників

Останні версії драйверів, утиліт та посібників можна завантажити за наступною адресою:
https://download.epson-biz.com/?service=pos

Розпакування

До комплекту принтера зі стандартними характеристиками входять перелічені далі елементи.
У випадку, якщо будь-який з елементів пошкоджено, зверніться до дилера.

Примітка.

В залежності від моделі пристрою в комплект може не входити додаткове приладдя, показане в пунктирній рамці.

Форма приладдя може відрізнятися в залежності від моделі та регіону.

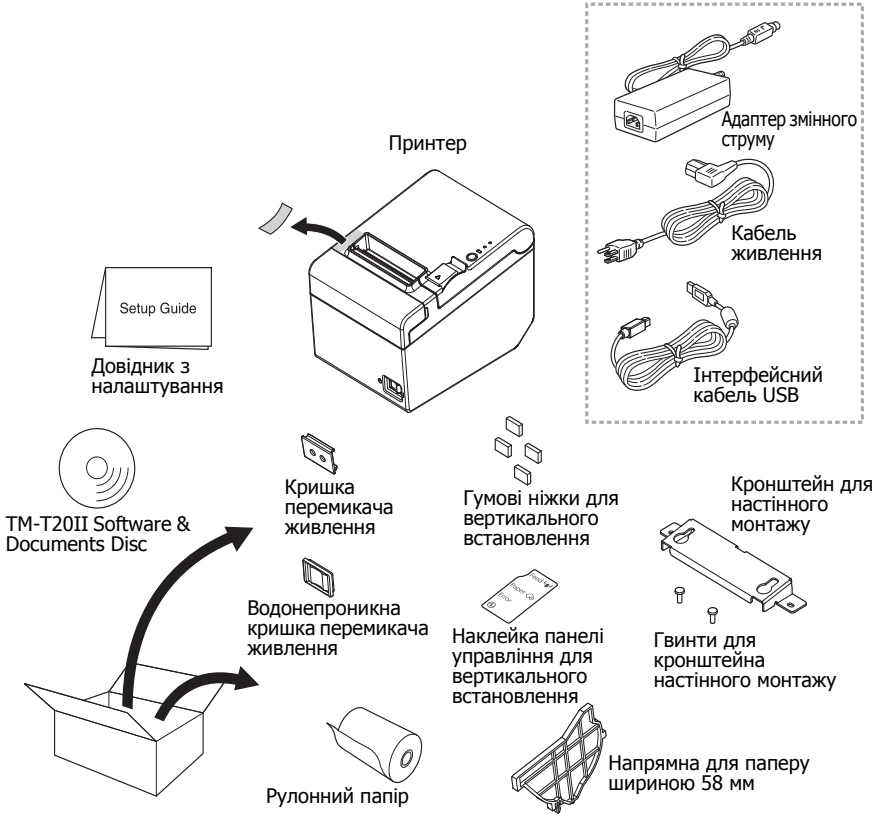

Назва компонентів

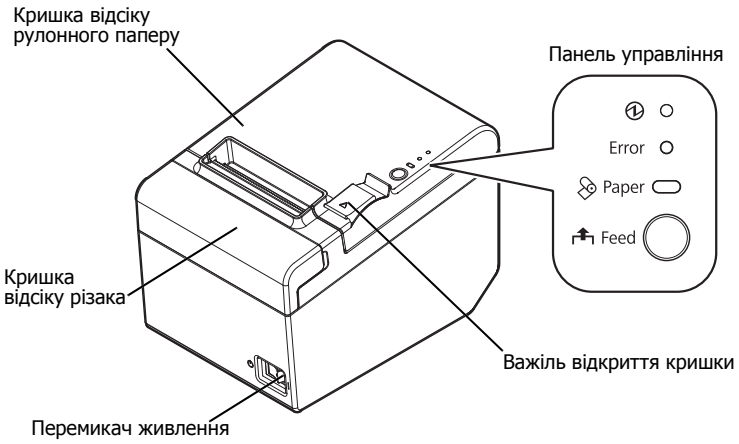

Панель управління

Індикатор живлення

Цей індикатор горить, коли принтер увімкнено.

Індикатор Error (Помилка)

Цей індикатор горить, коли сталася помилка.

Індикатор Paper (Папір)

Горить, якщо закінчився папір. Блимає в режимі очікування.

Кнопка Feed (Подача)

Кнопка подачі паперу.

Під'єднання кабелів

⚠ *ПОПЕРЕДЖЕННЯ.*

Використовуйте лише вказаний мережевий адаптер [AC Adapter, C1 (модель: M235B)].

⚠ *ЗАСТЕРЕЖЕННЯ.*

Для послідовного інтерфейсу використовуйте нуль-модемний кабель,

Для інтерфейсу USB не вмикайте принтер, перш ніж буде встановлено драйвер принтера.

Для інтерфейсу Ethernet (10Base-T/100Base-TX) не підключайте до порту Ethernet телефонний кабель чи кабель приводу шухлядки.

Не підключайте це обладнання до електричних розеток поруч із пристроями, які генерують коливання напруги або електричний шум. Зокрема не підключайте це обладнання поруч із пристроями, в яких використовуються великі електричні двигуни.

В жодному разі не допускайте натягнення кабелю при підключенні. Довжина кабелю повинна бути достатньою для того, щоб при підключенні пристрою кабель провисав.

1. Переконайтеся, що принтер вимкнений.
2. Підключіть інтерфейсний кабель до принтера.
   Форма різних роз'ємів показана на малюнку нижче. (Різні моделі принтера оснащуються різними варіантами інтерфейсів.)

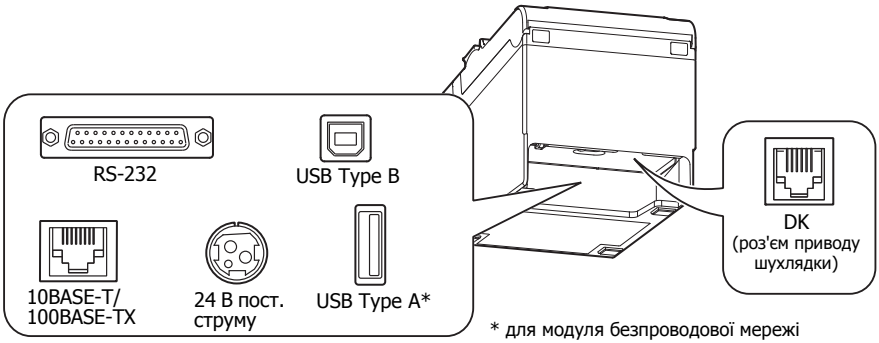

Примітка.

Підключаючи кабель USB, зафіксуйте його за допомогою гачка, показаного на малюнку нижче, щоб він випадково не від'єднався.

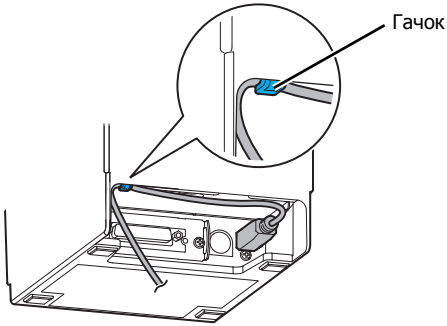

3. Підключіть інтерфейсний кабель до комп’ютера.
4. Підключіть кабель живлення з вилкою електромережі до мережевого адаптера.
5. Підключіть кабель мережевого адаптера до роз'єму живлення принтера.

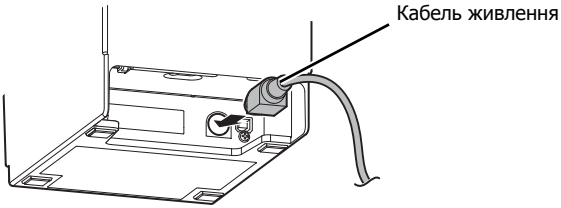

6. Увімкніть вилку в розетку електромережі.

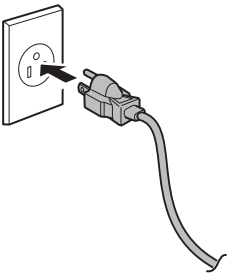

Встановлення принтера

Принтер можна встановити горизонтально на рівній поверхні (виходом паперу догори) або вертикально (виходом паперу вперед). Крім того, його можна закріпити на стіні, скориставшись приладдям з комплекту поставки.

⚠ ***ЗАСТЕРЕЖЕННЯ.***

Простежте, щоб принтер не рухався від вібрації під час різання паперу або використання шухлядки. Як варіант, принтер можна закріпити за допомогою липкої стрічки з комплекту поставки.

Встановлення принтера вертикально

Якщо принтер встановлюється вертикально, обов'язково прикріпіть на кришку відсіку для рулонного паперу наклейку панелі управління для вертикального положення та встановіть в прямокутні заглибини на корпусі принтера 4 гумові ніжки, як показано на малюнку нижче.

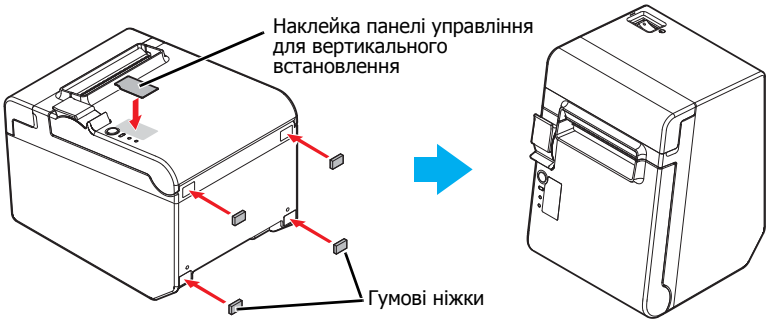

✎ ***Примітка.***

За допомогою кронштейна з комплекту поставки принтер можна встановити на стіні кришкою відсіку для рулонного паперу догори.

1. *Прикріпіть на кришку відсіку для рулонного паперу наклейку панелі інструментів для вертикального встановлення.*
2. *Встановіть на принтер кронштейн для настінного монтажу і закріпіть його за допомогою 2 гвинтів з комплекту поставки.*
3. *Встановіть 2 гумові ніжки в прямокутні заглибини на корпусі принтера, а інші 2 гумові ніжки — в місцях, позначених рискою, на кронштейні для настінного монтажу.*

4. Покладіть принтер кронштейном для настінного монтажу донизу.

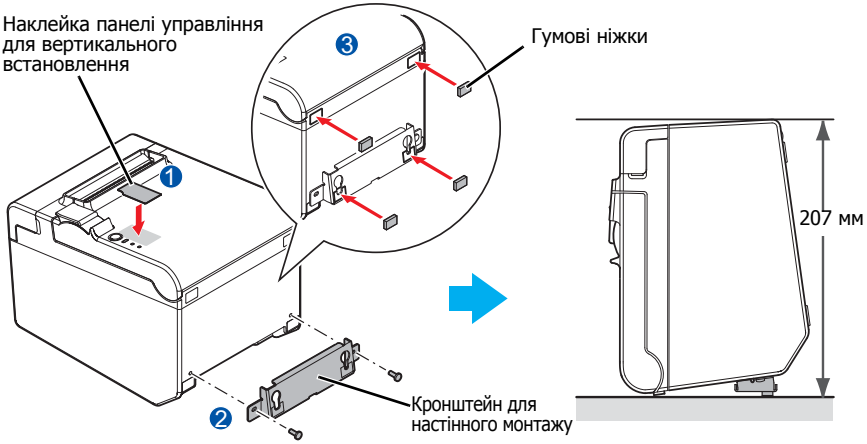

Встановлення принтера на стіні

Щоб встановити принтер на стіні, виконайте наступні дії.

⚠ ***ЗАСТЕРЕЖЕННЯ.***

Для надійної фіксації принтера його слід встановити на стіні з дерева, бетону чи металу. Товщина стіни повинна бути не менше 10 мм.

Використовуйте тільки металеві гвинти.

З боку стіни гвинти повинні бути закріплені з міцністю на витягування не менше 150 Н (15,3 кгс).

1. Встановіть 2 гвинти (діаметр гвинта: 4 мм, діаметр головки: 7–9 мм) в стіну на відстані 80 мм. Гвинти повинні бути заглиблені в стіну не менше ніж на 10 мм та виступати над поверхнею стіни на 3–4 мм.

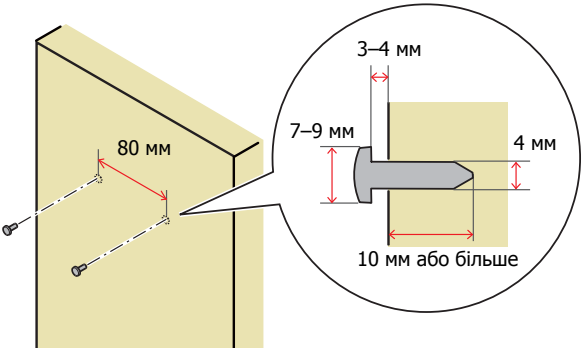

2. Вийміть з принтера 2 встановлених гвинта, як показано на малюнку нижче.
3. Встановіть на принтер кронштейн для настінного монтажу і закріпіть його за допомогою гвинтів, вийнятих на етапі 2.

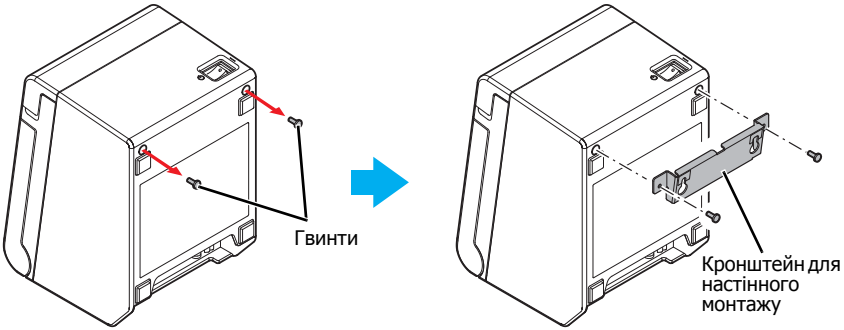

4. Вирівняйте отвори на кронштейні для настінного монтажу з гвинтами в стіні й надійно посадіть кронштейн на гвинти.

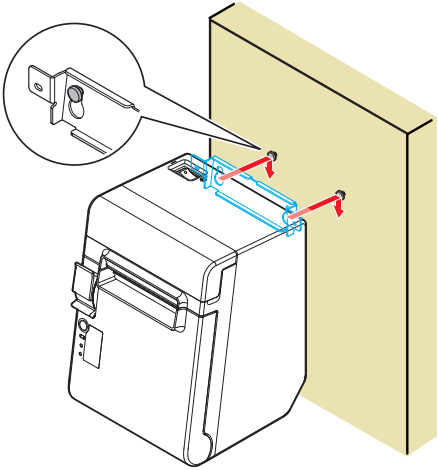

Встановлення рулонного паперу

Щоб встановити рулонний папір, виконайте наступні дії.

1. Відкрийте кришку відсіку для рулонного паперу за допомогою важеля відкриття кришки.

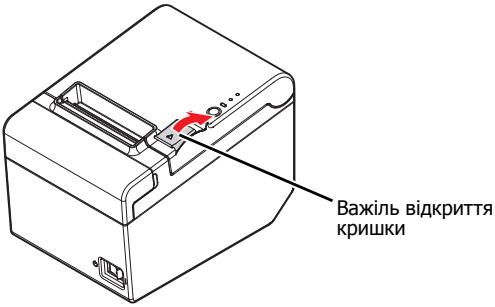

2. Якщо в принтері залишається котушка від використаного рулону паперу, вийміть її та встановіть новий рулон паперу. На малюнку нижче показано, яким боком слід встановлювати рулон у принтер.

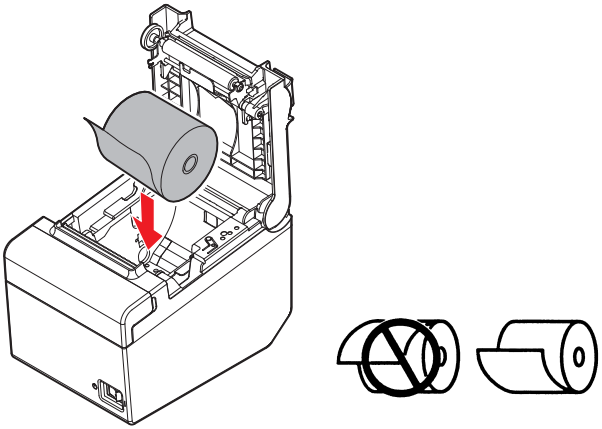

3. Витягніть трохи паперу з принтера та закрийте кришку відсіку.
   Після ввімкнення живлення принтера кінець рулонного паперу буде відрізано автоматично.

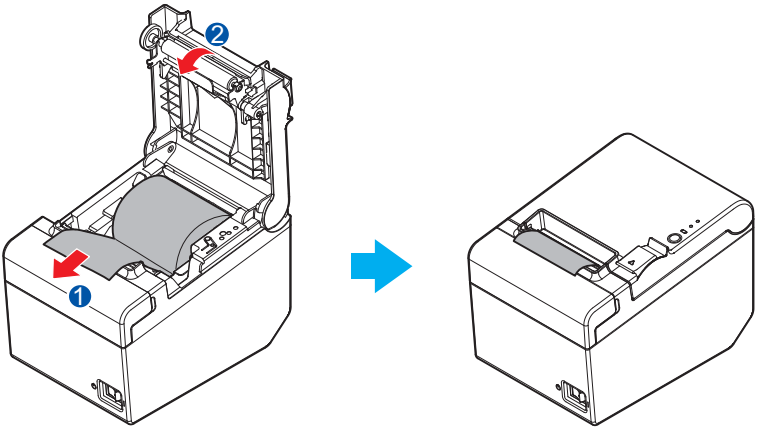

Зміна ширини паперу

Можна змінити ширину паперу з 80 мм на 58 мм, встановивши напрямну для рулонного паперу на 58 мм. Щоб змінити ширину паперу, виконайте кроки, описані нижче.

⚠ ***ЗАСТЕРЕЖЕННЯ.***

Після зміни ширини паперу з 80 на 58 мм повернутися назад на використання паперу з шириною 80 мм буде неможливо.

Змінивши ширину паперу в принтері, не забудьте змінити відповідні настройки в службовій програмі для принтера TM-T20II.

1. Відкрийте кришку відсіку для рулонного паперу.
2. Співставте 3 виступи на напрямній для паперу 58 мм з прямокутними пазами в принтері та притисніть напрямну донизу.

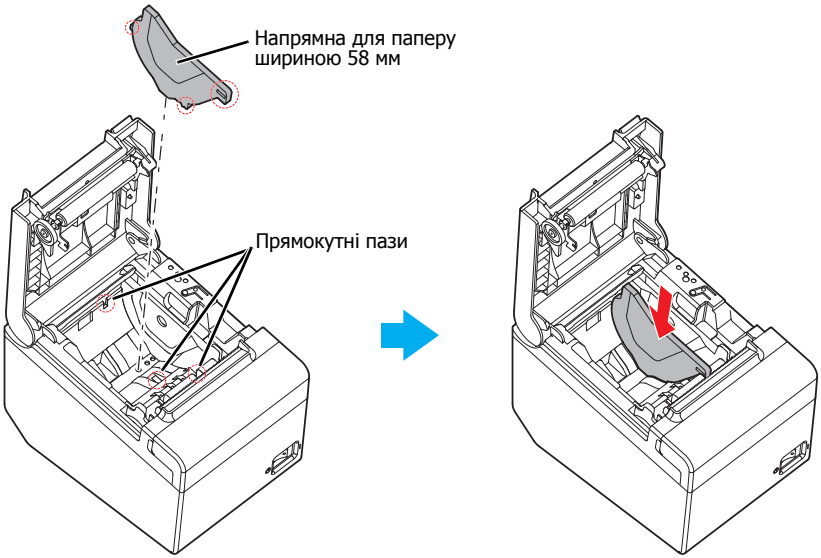

3. Встановіть рулонний папір.
4. Закрийте кришку відсіку рулонного паперу.

Встановлення кришки перемикача живлення

Кришка перемикача живлення з комплекту поставки дозволяє захистити перемикач живлення від випадкового натискання.

Вмикати та вимикати живлення можна за допомогою гострого предмета, просовуючи його через отвори в кришці перемикача живлення. Щоб зняти кришку, підважте її якимось гострим предметом.

Крім того, в комплект поставки входить також водонепроникна кришка перемикача живлення.

Щоб використати якусь із таких кришок, встановіть її, як показано на малюнку нижче.

⚠ ***ПОПЕРЕДЖЕННЯ.***

Якщо за приладнаної кришки перемикача живлення станеться якийсь інцидент, негайно від'єднайте кабель живлення. Продовження роботи може призвести до пожежі або враження електричним струмом.

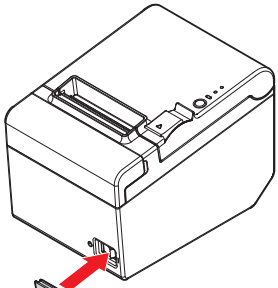

Кришка перемикача живлення

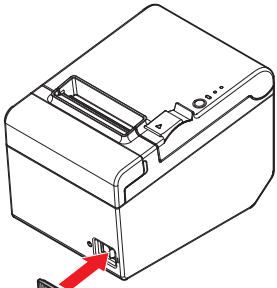

Водонепроникна кришка перемикача живлення

Усунення несправностей

Не горять індикатори на панелі управління

Перевірте, чи правильно кабель живлення під'єднаний до принтера і до розетки.

Горить індикатор Error (Помилка), друк не виконується

- ❑ Перевірте, чи закрита кришка відсіку для рулонного паперу. Якщо кришка відкрита, закрийте її.
- ❑ Якщо **горить** індикатор Paper (Папір), перевірте, чи правильно встановлено рулон і чи не закінчився папір.

Індикатор Error (Помилка) блимає, друк не виконується

- ❑ Перевірте, чи не застряг папір. Якщо папір застряг, приберіть його згідно з наведеними нижче інструкціями і встановіть рулонний папір як слід.
- ❑ Друк призупиняється, якщо головка перегрівається, та автоматично відновлюється, коли вона охолоджується.
- ❑ В інших випадках вимкніть принтер та увімкніть його знову через 10 секунд.

Якщо в принтері застряг папір

Ніколи не витягуйте папір, що застряг, силою. Відкрийте кришку відсіку рулонного паперу та приберіть папір, що застряг.

⚠ ⚠ ***ЗАСТЕРЕЖЕННЯ.***

Не торкайтесь головки термодруку, тому що вона може бути дуже гарячою після друку.

Якщо кришка відсіку рулонного паперу не відчиняється, виконайте кроки, наведені нижче.

1. Вимкніть принтер.
2. Поставте пальці в заглибини з обох боків кришки різака та зсуньте її в напрямку, показаному стрілкою на малюнку нижче, щоб відкрити кришку.

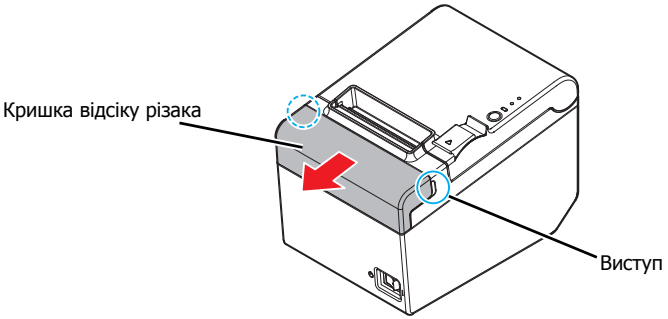

3. Повертайте ручку, доки не побачите в отворі трикутник. Це поверне лезо різака в звичайне положення. Див. вказівки на задній поверхні кришки різака.

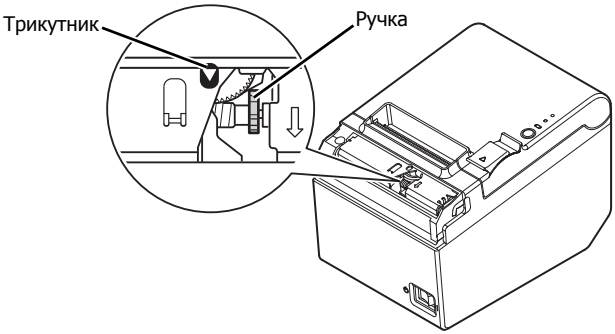

4. Закрийте кришку відсіку різака.
5. Відкрийте кришку відсіку рулонного паперу та приберіть папір, що застряг.

Чищення

Очищення внутрішніх деталей принтера

Переконайтеся, що принтер вимкнено, і витріть бруд із корпуса принтера сухою або вологою ганчіркою.

⚠ ***ЗАСТЕРЕЖЕННЯ.***

Не можна чистити пристрій спиртом, бензином, розріджувачем для фарби та іншими розчинниками. Так можна пошкодити або зіпсувати пластмасові та гумові деталі.

Очищення головки термодруку

⚠ ***ЗАСТЕРЕЖЕННЯ.***

Після друку головка термодруку може бути дуже гарячою. Будьте обережні та не торкайтеся її, дайте їй охолонути, а потім очистіть її.

Не пошкодьте головку термодруку пальцями або іншим твердим предметом.

Вимкніть принтер, відкрийте кришку відсіку для рулонного паперу і очистіть термальні елементи друкувальної головки ватною паличкою, змоченою в спиртовому розчиннику (етиловий або ізопропіловий спирт).

Компанія Epson рекомендує очищувати головку термодруку (зазвичай кожні 3 місяці), щоб підтримувати належну якість друку чеків.

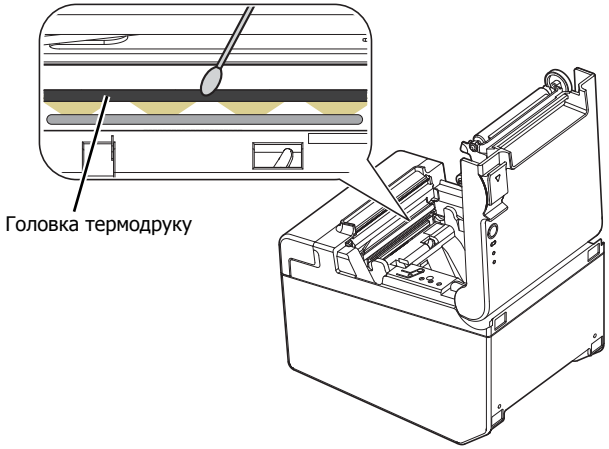

Технічні характеристики

		Папір шириною 80 мм	Папір шириною 58 мм*
Метод друку		Порядковий термодрук	
Швидкість друку		до 200 мм/с; 53,3 ряд./с (подача 3,75 мм) Горизонтальні штрих-коди та двовимірні символи: 100 мм/с	
		Наведені вище значення швидкості є приблизними. Це значення, які є дійсними, коли принтер друкує із звичайною щільністю при температурі 25 °C. Швидкість регулюється автоматично залежно від напруги струму, що подається, та температури головки.	
Рулонний папір (одношаровий)	**Ширина**	79,5 мм ± 0,5 мм	57,5 мм ± 0,5 мм
	Діаметр	Максимальний зовнішній діаметр: 83 мм	
	Барабан	Діаметр барабану: Внутрішній: 12 мм; Зовнішній: 18 мм	
Тип паперу для термодруку		NTP080-80	NTP058-80
Інтерфейс		Послідовний: RS-232 Ethernet: 10BASE-T/100BASE-TX USB Type B: Стандарт: USB 2.0 Швидкість передачі даних: Full-speed (12 Мбіт/с) USB Type A: для модуля безпроводової локальної мережі	
Сила струму (при 24 В)		1,5 A	
Температура		Експлуатація: +5...+45 °C Зберігання: −10...+50 °C, крім паперу	
Вологість		Експлуатація: 10–90% відн. Зберігання: 10–90% відн., крім паперу	
Загальні розмір		140 × 199 × 146 мм (Ш × Г × В)	
Вага (маса)		Прибл. 1,7 кг	

ряд./с: рядків на секунду dpi: крапок на 25,4 мм (крапок на дюйм)

*: наведені значення для принтера з встановленою напрямною для друку на папері з шириною 58 мм та відповідним налаштуванням параметра ширини паперу в службовій програмі для принтера TM-T20II. Порядок встановлення напрямної для паперу з шириною 58 мм див. у розділі «Зміна ширини паперу» на стор. 16.

WEEE (Waste Electrical and Electronic Equipment) Directive

This information only applies to customers in the European Union, according to Directive 2012/19/EU OF THE EUROPEAN PARLIAMENT AND OF THE COUNCIL OF 04 July 2012 on waste electrical and electronic equipment (WEEE) and legislation transposing and implementing it into various national legal systems, and to customers in countries in Europe, Middle East and Africa (EMEA) where they have implemented equivalent regulations.

For other countries, please contact your local government to investigate the possibility of recycling your product.

English

The crossed out wheeled bin label that can be found on your product indicates that this product should not be disposed of via the normal household waste stream. To prevent possible harm to the environment or human health please separate this product from other waste streams to ensure that it can be recycled in an environmentally sound manner. For more details on available collection facilities please contact your local government office or the retailer where you purchased this product.

Deutsch

Der Aufkleber mit durchgekreuzter Mülltonne an diesem Produkt weist darauf hin, dass dieses Produkt nicht im normalen Hausmüll entsorgt werden darf. Zur Vermeidung einer möglichen Beeinträchtigung der Umwelt oder der menschlichen Gesundheit und um zu gewährleisten, dass es in einer umweltverträglichen Weise recycelt wird, darf dieses Produkt nicht in den Hausmüll gegeben werden. Informationen zu Entsorgungseinrichtungen erhalten Sie bei der zuständigen Behörde oder dem Geschäft, in dem Sie dieses Produkt erworben haben.

Français

L'étiquette apposée sur ce produit et représentant une poubelle barrée indique que le produit ne peut être mis au rebut avec les déchets domestiques normaux. Afin d'éviter d'éventuels dommages au niveau de l'environnement ou sur la santé, veuillez séparer ce produit des autres déchets de manière à garantir qu'il soit recyclé de manière sûre au niveau environnemental. Pour plus de détails sur les sites de collecte existants, veuillez contacter l'administration locale ou le détaillant auprès duquel vous avez acheté ce produit.

Italiano

L'etichetta con il contenitore barrato applicata sull'imballo indica che il prodotto non deve essere smaltito tramite la procedura normale di smaltimento dei rifiuti domestici. Per evitare eventuali danni all'ambiente e alla salute umana, separare questo prodotto da altri rifiuti domestici in modo che possa essere riciclato in base alle procedure di rispetto dell'ambiente. Per maggiori dettagli sulle strutture di raccolta disponibili, contattare l'ufficio competente del proprio comune o il rivenditore del prodotto.

Español

La etiqueta de un contenedor tachado que hallará en su producto indica que este producto no se puede tirar con la basura doméstica normal. Para impedir posibles daños medioambientales o para la salud, separe este producto de otros canales de desecho para garantizar que se recicle de una forma segura para el medio ambiente. Para más información sobre las instalaciones de recolección disponibles, diríjase a las autoridades locales o al punto de venta donde adquirió este producto.

Português

A etiqueta com o símbolo de um contentor de lixo traçado com uma cruz que aparece no produto indica que este produto não deve ser deitado fora juntamente com o lixo doméstico. Para evitar possíveis danos no ambiente ou na saúde pública, por favor separe este produto de outros lixos; desta forma, terá a certeza de que pode ser reciclado através de métodos não prejudiciais ao ambiente. Para obter mais informações sobre os locais de recolha de lixo disponíveis, contacte a sua junta de freguesia, câmara municipal ou localonde comprou este produto.

Nederlands

Op uw product is een label van een rolcontainer met een kruis erdoor aangebracht. Dit label wil zeggen dat dit product niet bij het normale huishoudelijk afval mag worden ingezameld. Om eventuele schade aan het milieu of de gezondheid van de mens te voorkomen moet dit product gescheiden van al het ander afval worden ingezameld, zodat het op een verantwoorde wijze kan worden verwerkt. Voor meer informatie over uw lokale afvalinzameling wendt u zich tot uw gemeente of de leverancier bij wie u dit product hebt gekocht.

Dansk

Etiketten med et kryds over skraldespanden på hjul, der sidder på produktet, angiver, at dette produkt ikke må bortskaffes sammen med almindeligt husholdningsaffald. For at beskytte miljø og helbred skal dette produkt bortskaffes separat, så det kan genbruges på en måde, der er god for miljøet. Kontakt de lokale myndigheder eller den forhandler, hos hvem du har købt produktet, vedrørende steder, hvor du kan aflevere produktet.

Suomi

Laite on merkitty jäteastia-symbolilla, jonka yli on vedetty rasti. Tämä tarkoittaa, ettei laitetta saa hävittää normaalin talousjätteen mukana. Älä hävitä laitetta normaalin jätteen seassa vaan varmista, että laite kierrätetään ympäristöystävällisellä tavalla, jottei ympäristölle tai ihmisille aiheudu vahinkoa. Lisätietoja kierrätyksestä ja keräyspisteistä saa ottamalla yhteyttä paikallisiin viranomaisiin tai jälleenmyyjään, jolta laite ostettiin.

Svenska

Symbolen med en överkorsad soptunna innebär att denna produkt inte får kastas i vanligt hushållsavfall. För att skydda miljön ska denna produkt inte kastas tillsammans med vanligt hushållsavfall utan lämnas för återvinning på tillbörligt sätt. För mer information om uppsamlingsplatser kontakta din lokala myndighet eller den återförsäljare där du har köpt produkten.

Norsk

Det er krysset over merket av beholderen på hjul som vises på produktet, som angir at dette produktet ikke skal kastes sammen med vanlig husholdningsavfall. Hold dette produktet atskilt fra annet avfall slik at det kan resirkuleres på en miljømessig forsvarlig måte og dermed forhindre eventuell skade på miljø eller helse. Hvis du vil ha mer informasjon om hvor produktet kan leveres inn, kontakter du kommunale myndigheter eller forhandleren der du kjøpte dette produktet.

Česky

Štítek s přeškrtnutým odpadkovým košem na kolečkách, který lze nalézt na výrobku, označuje, že tento product se nemá likvidovat s běžným domovním odpadem. V zájmu ochrany životního prostředí a lidského zdraví zlikvidujte tento výrobek jako tříděný odpad, který se recykluje způsobem šetrným k životnímu prostředí. Podrobnější informace o sběrných dvorech pro tříděný odpad získáte na obecním úřadě nebo u prodejce, u kterého jste příslušný výrobek zakoupili.

Magyar

A terméken található, áthúzott szemetest ábrázoló címke azt jelzi, hogy ezt a terméket nem szabad a rendes háztartási szeméttel együtt kidobni. Az esetleges környezeti- vagy egészségkárosodást megelőzendő, kérjük, hogy ezt a terméket a többi szeméttől elkülönítve helyezze el, és biztosítsa, hogy azt környezetbarát módon újrahasznosítsák. A rendelkezésére álló begyűjtő létesítményekről kérjük tájékozódjon a megfelelő helyi állami szerveknél vagy a viszonteladónál, ahol a terméket vásárolta.

Polski

Symbol przekreślonego kosza znajdujący się na produkcie oznacza, że nie może on być utylizowany razem z normalnymi odpadami z gospodarstwa domowego. Aby zapobiec potencjalnemu zagrożeniu dla środowiska lub zdrowia ludzkiego, produkt ten należy odseparować od reszty odpadów z gospodarstwa domowego i utylizować w ekologicznie właściwy sposób. Szczegółowe informacje na temat punktów zbiórki odpadów można uzyskać w lokalnych urzędach lub u sprzedawcy danego produktu.

Slovensky

Štítok s preškrtnutým odpadkovým košom na kolieskach, ktorý je možné nájsť na výrobku, označuje, že tento product sa nemá likvidovať s bežným komunálnym odpadom. V záujme ochrany životného prostredia a ľudského zdravia zlikvidujte tento výrobok ako triedený odpad, ktorý sa recykluje spôsobom šetrným k životnému prostrediu. Podrobnejšie informácie o zberných dvoroch pre triedený odpad získate na obecnom úrade alebo u predajcu, u ktorého ste príslušný výrobok zakúpili.

Slovenski

Prečrtan koš za smeti na etiketi, katero lahko najdete na vašem izdelku, pomeni, da tega izdelka ne smete odvreči podobno kot vse ostale smeti. Da bi preprečili morebitne škodljive vplive na okolje ali zdravje, ločite izdelek od vseh ostalih in poskrbite, da bo recikliran na okolju prijazen način. Natančne informacije o tem, kje se nahajajo primerna odlagališča, pridobite v vašem krajevnem uradu ali pri prodajalcu.

Eesti

Teie tootele kleebitud tähis, mis kujutab ratastega prügikonteinerit, millele on rist peale tõmmatud, keelab toote kõrvaldamise majapidamisjäätmetega sarnasel viisil. Keskkonnale või inimeste tervisele tekitatava võimaliku kahju vältimiseks eraldage toode teistest jäätmetest, et tagada selle korduvkasutamine keskkonnasäästlikul viisil. Kui soovite saada rohkem teavet võimalike kogumispunktide kohta, võtke ühendust kohaliku omavalituse ametnikuga või teile toote müünud jaemüüjaga.

Lietuviškai

Užbraukta ratuota šiukšliadėžės etiketė, kurią rasite ant jūsų produkto, reiškia, kad šis produktas neturėtų būti išmestas kartu su įprastinėmis buitinėmis šiukšlėmis. Siekiant išvengti galiamos žalos aplinkai bei žmonių sveikatai, prašome atskirti šį produktą nuo kitų atliekų, ir įsitikinti, kad jis būtų perdirbtas aplinkai nepavojingu būdu. Jei reikia išsamesnės informacijos apie atliekų surinkimo ypatumus, prašome kreiptis į savo vietos valdžios įstaigas arba į mažmeninį pardavėją, iš kurio jūs įsigijote šį produktą.

Latviski

Marķējums ar pārsvītrotu atkritumu tvertni uz ritenīšiem, kas redzams uz izstrādājuma, norāda, ka šo izstrādājumu nedrīkst likvidēt kopā ar parastajiem sadzīves atkritumiem. Lai novērstu iespējamo kaitējumu videi vai cilvēku veselībai, lūdzu, atdaliet šo izstrādājumu no citiem atkritumiem, tādējādi nodrošinot tā otrreizējo pārstrādi videi drošā veidā. Papildinformācijai par pieejamajām atkritumu savākšanas iespējām, lūdzu, sazinieties ar vietējo pašvaldību vai mazumtirgotāju, no kura jūs iegādājāties šo izstrādājumu.

Ελληνικά

Η διαγραμμένη ετικέτα του τροχοφόρου κάδου απορριμμάτων που θα βρείτε πάνω στο προϊόν σας υποδεικνύει ότι αυτό το προϊόν δεν πρέπει να απορρίπτεται μέσω του κανονικού δικτύου αποκομιδής οικιακών απορριμμάτων. Για να αποτρέψετε πιθανές επιπτώσεις στο περιβάλλον ή την ατομική υγεία, παρακαλούμε να διαχωρίσετε αυτό το προϊόν από άλλα δίκτυα αποκομιδής ώστε να διασφαλίσετε ότι είναι δυνατή η ανακύκλωσή του με έναν περιβαλλοντικά θεμιτό τρόπο. Για περισσότερες πληροφορίες σχετικά με τις διαθέσιμες δυνατότητες συλλογής απορριμμάτων, παρακαλούμε να επικοινωνήσετε με την τοπική κυβερνητική αρχή ή το κατάστημα λιανικής από όπου αγοράσατε αυτό το προϊόν.

Türkçe

Ürününüzün üzerinde bulunan çarpı işaretli tekerlekli kutu etiketi, bu ürünün normal ev atık sistemi vasıtasıyla elden çıkarılmaması gerektiğini gösterir. Çevreye ve insan sağlığına zarar vermeyi önlemek için, lütfen bu ürünü çevreye zarar vermeyecek şekilde geri dönüşüme tabi tutulmak üzere diğer atıklardan ayırın. Mevcut toplama tesisleri ile ilgili ayrıntılı bilgi edinmek için, yerel devlet makamlarıyla veya bu ürünü satın aldığınız satıcıyla irtibata geçin.

Română

Eticheta arătând un coş de gunoi tăiat cu două linii încrucişate, care poate fi găsită pe produs, indică faptul că acesta nu trebuie aruncat la gunoi laolaltă cu gunoiul menajer. Pentru a evita posibila degradare a mediului înconjurător sau a sănătăţii umane, colectaţi separat acest produs de gunoiul menajer pentru a vă asigura că poate fi reciclat într-un mod ecologic. Pentru mai multe detalii privind punctele disponibile de colectare, contactaţi autorităţile locale sau comerciantul de la care aţi achiziţionat acest produs.

Български

Етикетът, представляващ зачертано кошче за боклук в кръг, който можете да видите върху вашия продукт, означава, че този продукт не трябва да се изхвърля заедно с обикновените домакински отпадъци. За предпазване от евентуални щети върху околната среда или човешкото здраве, моля, отделете този продукт от останалите отпадъци, за да се гарантира, че той ще бъде рециклиран по екологично съобразен начин. За повече информация относно наличните места за събиране на отпадъци, моля, свържете се с местните власти или търговеца, от когото сте закупили този продукт.

Hrvatski

Oznaka prekrižene kante za otpad koja se nalazi na vašem proizvodu znači da se ovaj proizvod ne smije odlagati u obično kućno smeće. Da bi se spriječili negativni učinci na okoliš ili ljudsko zdravlje odvojite ovaj proizvod od ostalog otpada da bi se osiguralo njegovo recikliranje na ekološki prihvatljiv način. Više pojedinosti o dostupnim reciklažnim dvorištima zatražite u uredu lokalne samouprave ili od prodavača od kojeg ste kupili ovaj proizvod.

Македонски

Прецртаната ознака во круг за кантата што е прикажана на производот посочува дека овој производ не смее да се фрла со редовниот домашен отпад. За да спречите можни штети за животната средина или по здравјето на луѓето, одвојте го овој производ од другиот домашен отпад за да обезбедите негово рециклирање на начин којшто нема да ѝ наштети на животната средина. Контактирајте со општинската канцеларија или со продавачот каде што го купивте овој производ за повеќе детали околу достапните собирни локации.

Srpski

Okrugla oznaka sa precrtanom kantom za odlaganje otpada koja se nalazi na proizvodu znači da se ovaj proizvod i priložene baterije ne smeju odlagati u otpad na uobičajen način. Da bi se sprečio štetan uticaj na okolinu ili na zdravlje ljudi, odvojte ovaj proizvod i njegove baterije od ostalog otpada kako bi se oni reciklirali na ekološki prihvatljiv način. Za više detalja o mestima za reciklažu obratite se lokalnoj samoupravi ili prodavcu od koga ste kupili ovaj proizvod.